Duraklick GR

Montagesystem für Gründächer

Duraklick - GR ist in 10°, 15° und 20° erhältlich. Beide Systeme können so wohl in Süd-Ausrichtung als auch in Ost-West Konfiguration montiert werden. Durch die erhöhte Modulposition eignet es sich hervorragend für alle Arten von begrünten Dächern sowie für Freiland. Damit erschließen sich auch Gründächer zur wirtschaftlichen Nutzung durch Photovoltaik, diese weisen dank geringer Umgebungstemperatur einen höheren Wirkungsgrad auf.

Durch die spezielle Konstruktion der Modulstütze kann dieses System auch hohen Wind- und Schneelasten widerstehen.

Die herausragenden Systemeigenschaften wie einfache Montage, durch Einklicken der Modulstützen, die hervorragende Lastverteilung durch das 230mm breite Bodenprofil, sowie die leichte Aluminium-Verbundbauweise gewährleisten kurze Montagezeiten und bieten ein breites Einsatzspektrum.

Überzeugende Eigenschaften:

- einfach und sicher
- Zellhöhe ~30cm über Dachhaut
- für geförderte Gründächer geeignet
- auch als Ost-West System montierbar
- korrosionsbeständig und statisch geprüft
- Made in Germany

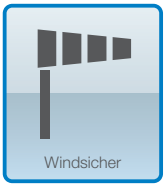

SOLTOP
erneuerbare Energie

Duraklick GR

GR 10°

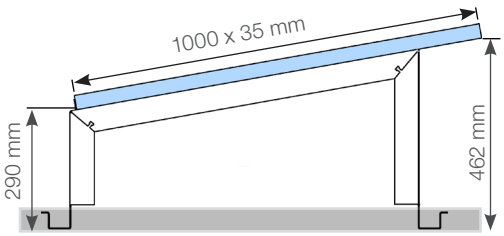

Technische Beschreibung

Neigung	10°
Schienenlänge	0,3 - 6,0 m
Modulbreite	800 - 1.150 mm
Flächenlast	ca. 10,9 kg/m² *
Linienlast	ca. 18 kg/m *
Material	Aluminium / Edelstahl

* bei einem Modulgewicht von 19 kg

GR 15°

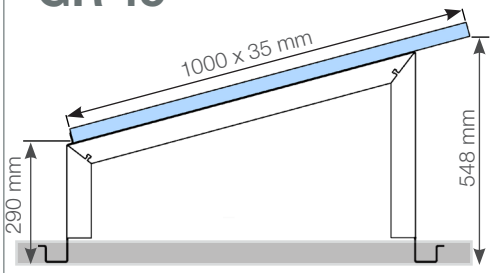

Technische Beschreibung

Neigung	15°
Schienenlänge	0,3 - 6,0 m
Modulbreite	800 - 1.150 mm
Flächenlast	ca. 10,3 kg/m² *
Linienlast	ca. 17,4 kg/m *
Material	Aluminium / Edelstahl

* bei einem Modulgewicht von 19 kg

GR 20°

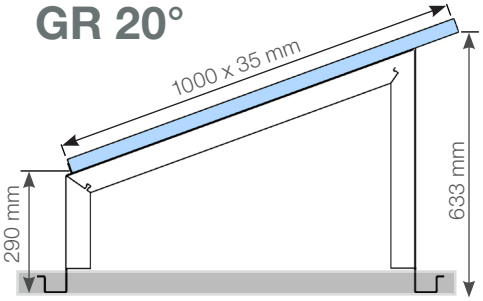

Technische Beschreibung

Neigung	20°
Schienenlänge	0,3 - 6,0 m
Modulbreite	800 - 1.150 mm
Flächenlast	ca. 9,8 kg/m² *
Linienlast	ca. 16,8 kg/m *
Material	Aluminium / Edelstahl

* bei einem Modulgewicht von 19 kg

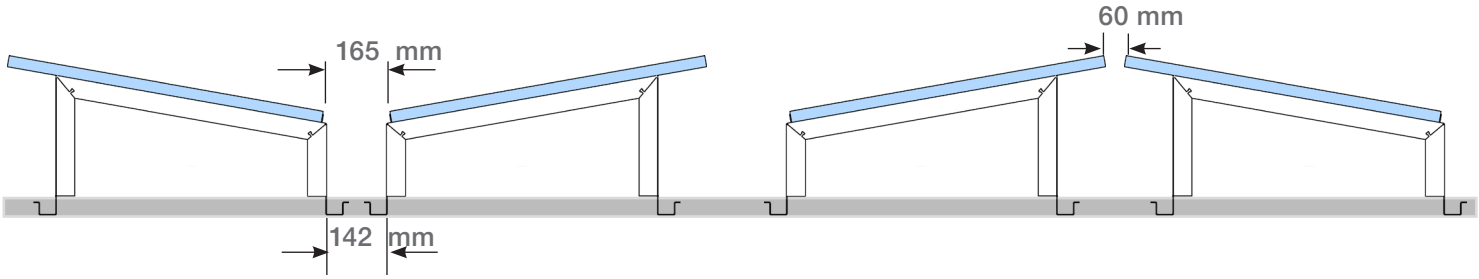

GR-System in EW-Aufständerung

Version: 07/2021

SOLTOP erneuerbare Energie

Soltop EU GmbH
Sonnenhalde 5
D-88161 Lindenberg
www.soltop.eu

Hauptsitz Schweiz
Soltop Schuppisser AG
St. Gallerstrasse 3
CH-8353 Elgg

Sitz der Gesellschaft: Lindenberg
Registergericht: Kempten (Allgäu)
Geschäftsführer: Andreas Zimmerer

Handelsregister: HRB 14331
MwSt: 127/137/60143
UID: DE 300 49 1338
EORI: DE314291943832627