Duramont

Aufdach-Montagesystem für Photovoltaik

SENS eRecycling

Duramont

Das Aufdach-Montagsystem Duramont ist das Resultat eigener Innovation und Entwicklung. Es ist seit mehr als 25 Jahren im Einsatz und hat sich bestens bewährt. Es ist hoch belastbar und durch den Kreuzverbund extrem stabil. Gleichzeitig sind die Module spannungsfrei und schonend gehalten.

Allfällige Lasten werden über die gesamte Rahmenlänge vom Montagesystem übernommen. Der grosse Vorteil des Systems ist die hohe Montagegeschwindigkeit durch die Selbstnivellierung der Vertikalprofile.

soltop energie

Aufbau auf jedes Dach möglich

Lieferung als Komplettsystem

Robust, witterungsfest und langlebig

SOLTOP Energie AG
St. Gallerstrasse 3
CH-8353 Elgg
info@soltop-energie.ch

SOLTOP Energie GmbH
Lindauer Straße 15
D-88145 Hergatz
info@soltop-energie.eu

SOLTOP Energie SA
Rue des Sablons 8
CH-3960 Sierre
info.fr@soltop-energie.ch

SOLTOP Energie SA
Route du Verney 20 B
CH-1070 Puidoux
info@soltop-energie.ch

Duramont Montagesysteme

Die Montagesysteme Duramont wurden speziell für die Anforderungen von Aufdachanlagen entwickelt. Das Aufdach Nivelliersystem kann bei sämtlichen Dacheindeckungen eingesetzt werden. Wir bieten Lösungen für Flach- und Welleternit, vom Bieberschwanz bis zum Muldenziegel, wie auch für Stahl- und Blechkonstruktionen an.

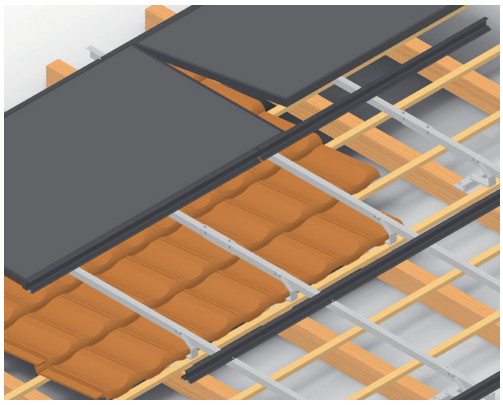

Das Einlegesystem

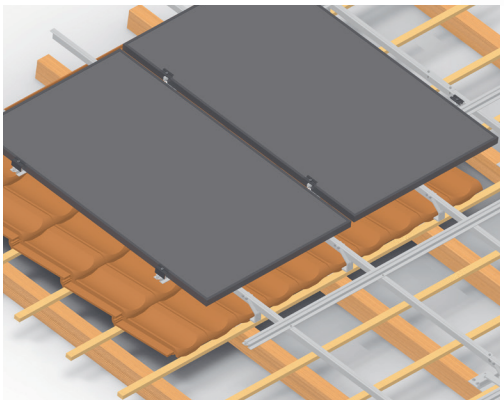

Das Klemmsystem

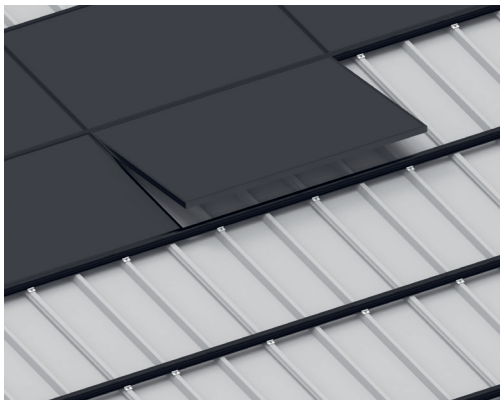

Blechdächer

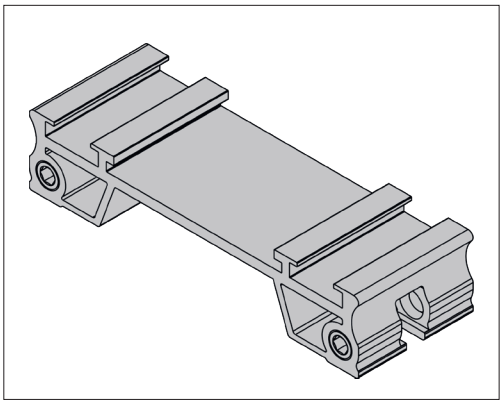

Falzklemme aus eigener Produktion

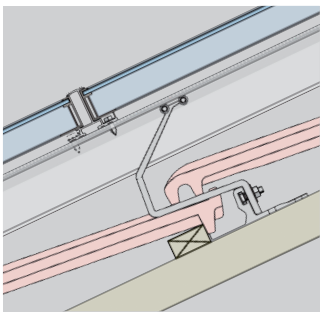

Montage Ziegeldach

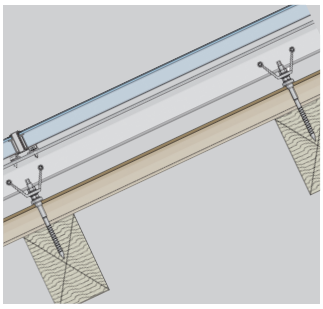

Montage Welleternit

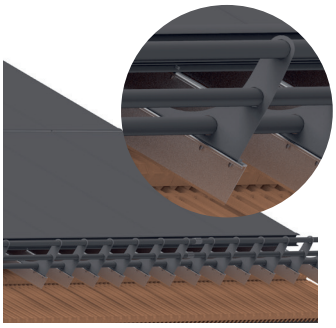

Option Schneefang

Swissmade!

Am Standort in Elgg wird ein Grossteil der Aluminiumteile produziert – dank durchdachter Fertigungstechnik kostengünstig und qualitativ hochwertig!

Montageinstruktion

Der Kundendienst steht schweizweit für die Instruktion und Unterstützung der Montage zur Verfügung.

Ihr regionalen Installateur:

Vorteile des Duramont Systems:

- **Als Klemm- und Einlegesystem erhältlich**
- Clevere Unterkonstruktion für eine ästhetische und kostengünstige Montage
- Aufbau auf jedes Dach möglich
- Robust, witterungsfest und langlebig
- Lieferung als Komplettsystem
- Umfassende Dienstleistungen bei Planung und Montage

Für weitere Informationen besuchen Sie: www.soltop-energie.ch & www.soltop-energie.eu

SOLTOP Energie AG
St. Gallerstrasse 3
CH-8353 Elgg
info@soltop-energie.ch

SOLTOP Energie GmbH
Lindauer Straße 15
D-88145 Hergatz
info@soltop-energie.eu

SOLTOP Energie SA
Rue des Sablons 8
CH-3960 Sierre
info.fr@soltop-energie.ch

SOLTOP Energie SA
Route du Verney 20 B
CH-1070 Puidoux
info@soltop-energie.ch

Imprimé finançant une
contribution au climat
ClimatePartner.com/10170-2401-2404