Gestion de l'alimentation avec récepteur centralisé

Valable pour : Onduleur hybride M-TEC Energy Butler GEN3

Micrologiciel min. requis : V1.01.00.00.00
V1.12.28.01.00

1. Réglages de l'onduleur

Pour que les signaux du récepteur centralisé puissent être évalués, la fonction correspondante doit être activée sur l'onduleur. Cela s'effectue exclusivement via l'écran de l'onduleur :

- Passez au menu Advanced dans l'onduleur
- Appuyez sur le bouton de commande jusqu'à ce que vous arriviez à l'option de menu "DI ctrl".
- Changez le réglage pour "RCR".

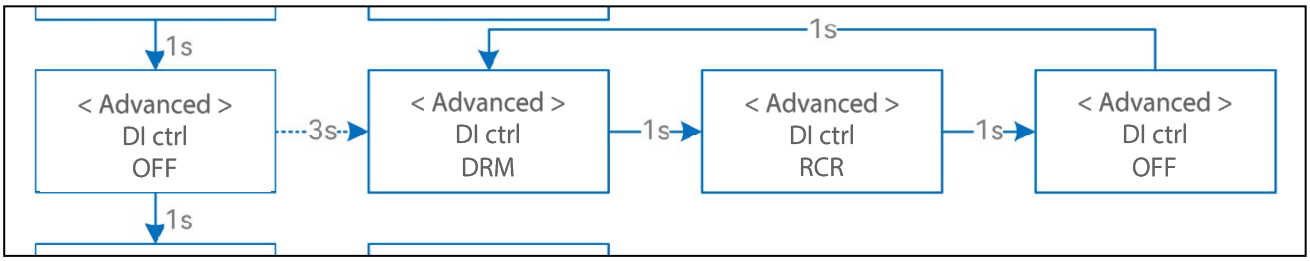

Remarque :

Pour que la régulation de l'alimentation avec le récepteur centralisé fonctionne correctement, la fonction "Expo Limit" doit également être activée et réglée sur 100%. Ce réglage peut également être effectué via le portail de monitoring et l'application smartphone.

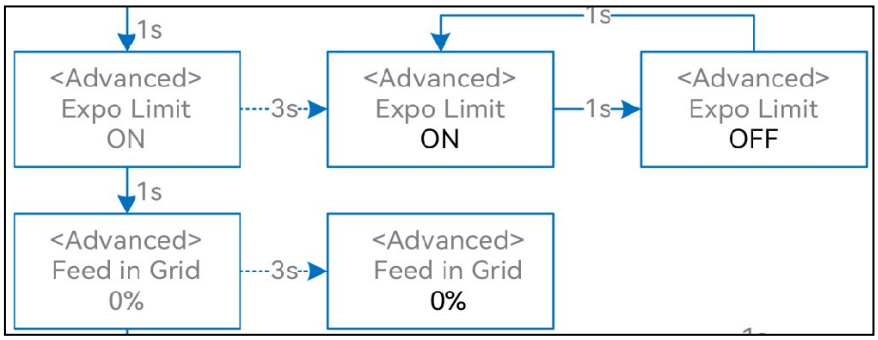

2. Raccordement électrique

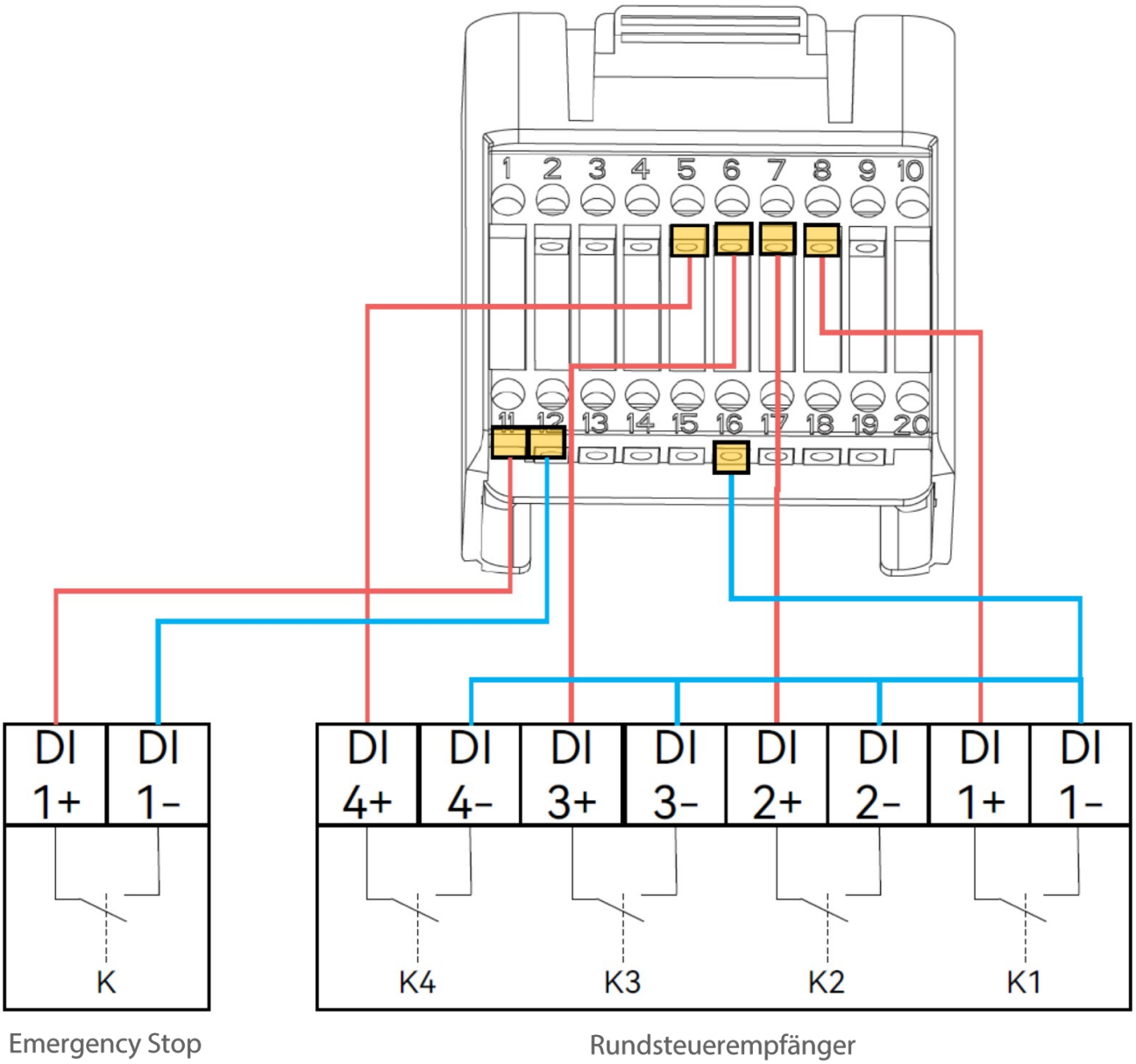

K1 actif : Alimentation à 100% autorisée
K2 actif : 60% d'alimentation autorisée
K3 actif : 30% d'alimentation autorisée
K4 actif: aucune alimentation
autorisée Aucun contact actif : Alimentation
100% autorisée