Instructions de montage

Duramont

Toiture trapézoïdale Short

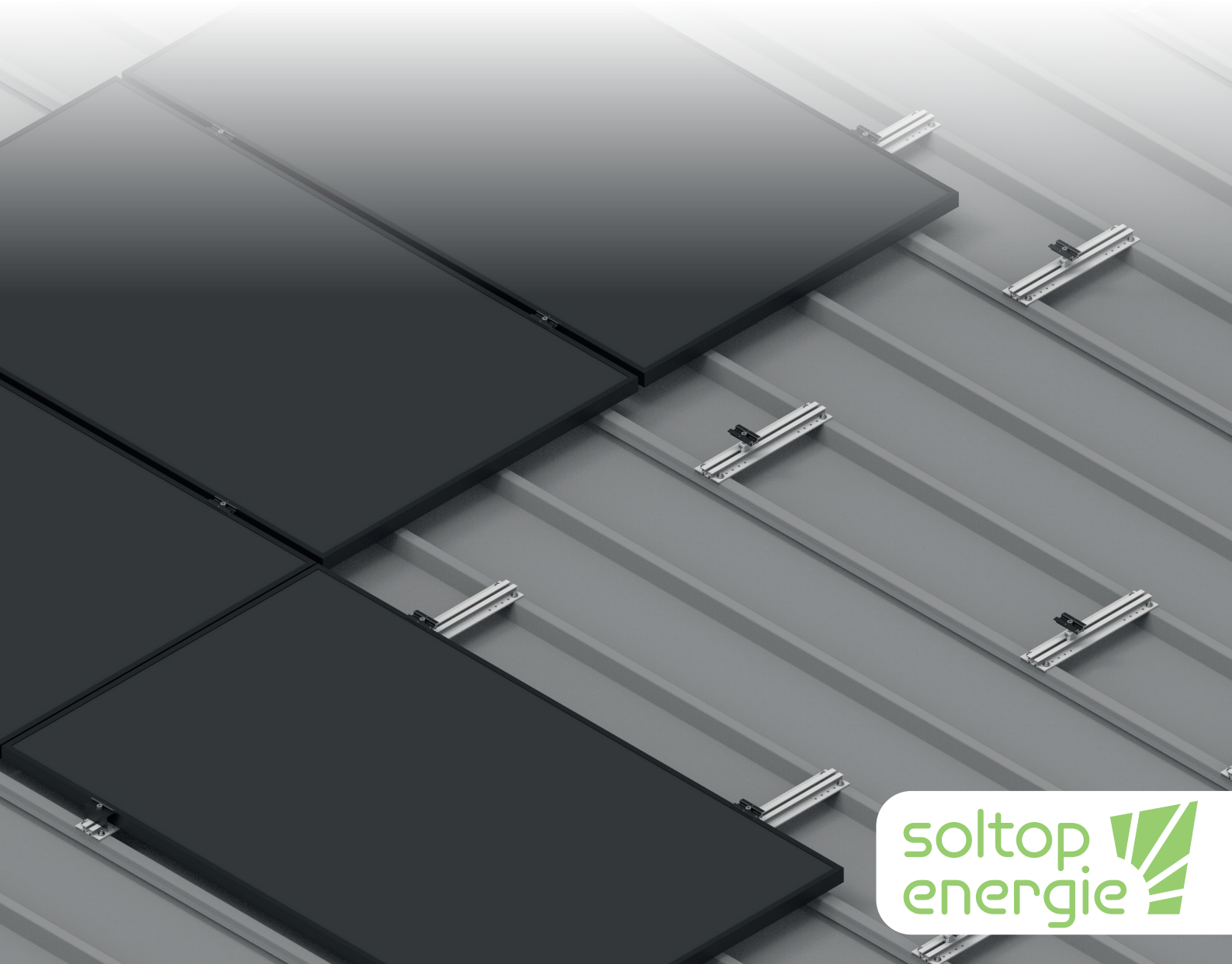

soltop energie

Instructions importantes

Champ d'application des instructions
Ces instructions de montage décrivent exclusivement le montage du système de montage Duramont pour modules photovoltaïques. Pour l'installation d'autres composants (onduleurs, systèmes de surveillance, etc.), reportez-vous à la documentation fournie par le fabricant respectif.

Statique
Les calculs de l'installation solaire sont basés sur les normes SIA 260 (charges sur les structures porteuses) et SIA 261 (charges exercées par le vent et la neige). Le montage doit être effectué conformément aux plans de montage et au rapport statique fournis. Le nombre de points de fixation ne doit pas être réduit.

Groupes cibles
Le système de montage Duramont ne doit être monté et mis en service que par des personnes qui, en raison de leur aptitude professionnelle (par ex. formation ou activité) ou de leur expérience, peuvent garantir une exécution conforme aux prescriptions.

Conservation des documents
L'exploitant de l'installation doit s'assurer de maintenir ces
instructions de montage à disposition en cas de besoin dans le cadre de la maintenance.

Protection contre la foudre
Des mesures de protection contre la foudre doivent être prévues par l'installateur en concertation avec des professionnels qualifiés.

Conditions de garantie
Les « Conditions de garantie des produits SOLTOP Energie » et les « Conditions générales de vente » de SOLTOP Energie AG, CH-8353 Elgg, en vigueur au moment de l'achat, s'appliquent.

Maintenance
Les installations photovoltaïques sont des équipements techniques nécessitant des inspections périodiques. La société SOLTOP propose des offres d'inspection et de maintenance appropriées.

Contenu de la livraison
L'intégralité de la livraison doit être vérifiée immédiatement après sa réception. Les réclamations ne peuvent être formulées que le jour de la livraison.

Exigences relatives à la toiture
- La structure de la toiture doit être conçue pour résister aux forces supplémentaires générées par l'installation photovoltaïque.
- La couverture de la toiture doit présenter une force de maintien suffisante pour la sous-construction.
- Pente de toiture jusqu'à max. 80°
- Système d'insertion : pour les pentes de toiture inférieures à 12°, l'utilisation du système de sécurité du module est obligatoire.
- Épaisseur de tôle autorisée : aluminium et acier minimum 0,5 mm.
- Largeur minimale des nervures surélevées : 22 mm
- Protection accrue contre la corrosion sur la face A ainsi que sur la face B de la tôle conformément à la norme DIN 1090-4.

Exigences relatives au montage
- Les pièces profilées doivent reposer de manière plane sur la toiture afin de garantir l'étanchéité et la dilatation thermique du système.
- Il faut veiller à ce que les modules soient serrés dans la plage de serrage autorisée (autorisée par le fabricant du module).
- Pour les grandes installations, des cycles de maintenance doivent être planifiés à intervalles réguliers de 20 m.
- Lors du montage de l'installation, toutes les indications de ces instructions de montage doivent être respectées.
- Seuls les composants fournis par SOLTOP Energie AG peuvent être utilisés pour le montage d'un système de montage sur toit « Duramont ». En cas d'utilisation d'articles d'autres marques, SOLTOP Energie AG ne peut assumer aucune garantie.
- Les systèmes de montage de SOLTOP Energie AG font l'objet d'un développement constant et peuvent donc être modifiés en permanence. Il convient donc de toujours utiliser la version actuelle des instructions de mon-

tage. Téléchargement sur : https://www.soltop-energie.ch/planungsunterlagen/
- Les instructions de montage du fabricant du module doivent toujours être respectées.
- La compensation de potentiel à l'intérieur et entre les champs de modules doit être mise en œuvre conformément aux prescriptions spécifiques du pays.

Logiciel de conception my.Soltop

Conception :
La planification de l'installation photovoltaïque s'effectue dans le logiciel de conception my.Soltop. Si la conception de SOLTOP Energie AG doit être reprise, toutes les données pertinentes pour la planification doivent être communiquées.
Pour une conception simple et rapide, nous recommandons à tous les clients d'utiliser le logiciel my.Soltop de manière autonome. En quelques étapes seulement, vous planifiez votre propre installation photovoltaïque de manière autonome et recevez votre offre en un rien de temps.

Statique :
My.Soltop réalise un calcul de statique pour chaque installation PV et établit immédiatement un rapport de statique spécifique à l'objet. Les données du rapport de statique doivent être respectées lors du montage.

Documents générés :
Après la conception et le calcul de l'installation, les documents suivants sont automatiquement générés par my.Soltop :
- Rapport de statique
- Plan du module aux formats PDF & DXF
- Plan de montage
- Plans de coupe des profilés verticaux et horizontaux

Les données figurant sur les documents générés sont basées sur les valeurs saisies dans my.Soltop.
Les dimensions doivent être vérifiées sur site.

Consignes de sécurité

Les directives en matière de sécurité du travail et de prévention des accidents, ainsi que les normes et règlements applicables de la SUVA doivent être respectées !

Explication des pictogrammes utilisés dans les consignes de sécurité

Pictogrammes de sécurité (symboles d'avertissement)	Description
Danger; Tension électrique; Surface chaude; Risque de chute	Avertissement contre les dommages corporels
Attention; Verre (fragile); Lire les instructions; Transport et stockage	Avertissement contre les dommages matériels et environnementaux

La planification, le montage et la mise en service de l'installation photovoltaïque doivent exclusivement être assurés par des professionnels qualifiés. Une exécution incorrecte peut entraîner des dommages à l'installation et au bâtiment et mettre en danger des personnes.

Équipement
Il est obligatoire de porter un équipement de protection individuelle (EPI).

Risque de chute
Il existe un risque de chute lors des travaux sur les toitures ainsi que lors de la montée et de la descente. Les directives de prévention des accidents de la SUVA doivent impérativement être respectées et des dispositifs antichute appropriés doivent être utilisés.

Risque de blessure
La chute d'objets peut causer des blessures aux personnes. L'accès à la zone de danger doit être interdit avant le début des travaux de montage et les personnes qui se trouvent à proximité doivent être averties. Le port de gants de protection est obligatoire.

Aperçu de l'outillage

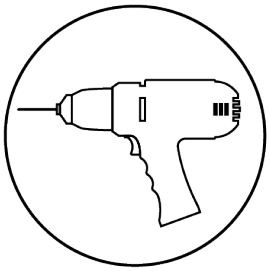

Visseuse sans fil

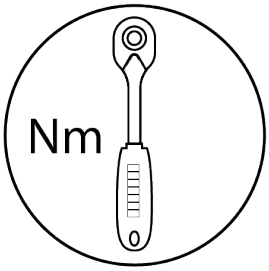

Clé dynamométrique

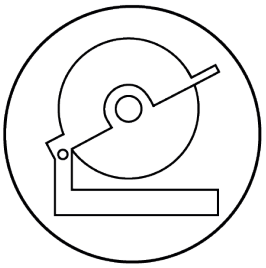

Scie à onglet

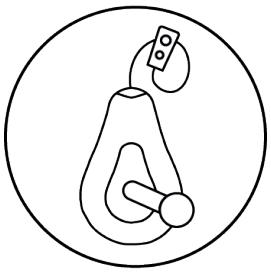

Cordeau à tracer

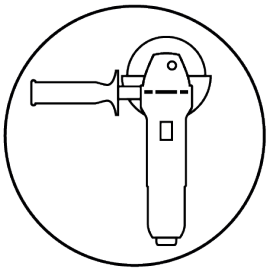

Meuleuse d'angle

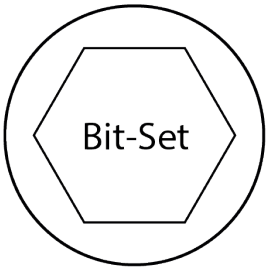

Jeu d'embouts

Composants du système de serrage Short

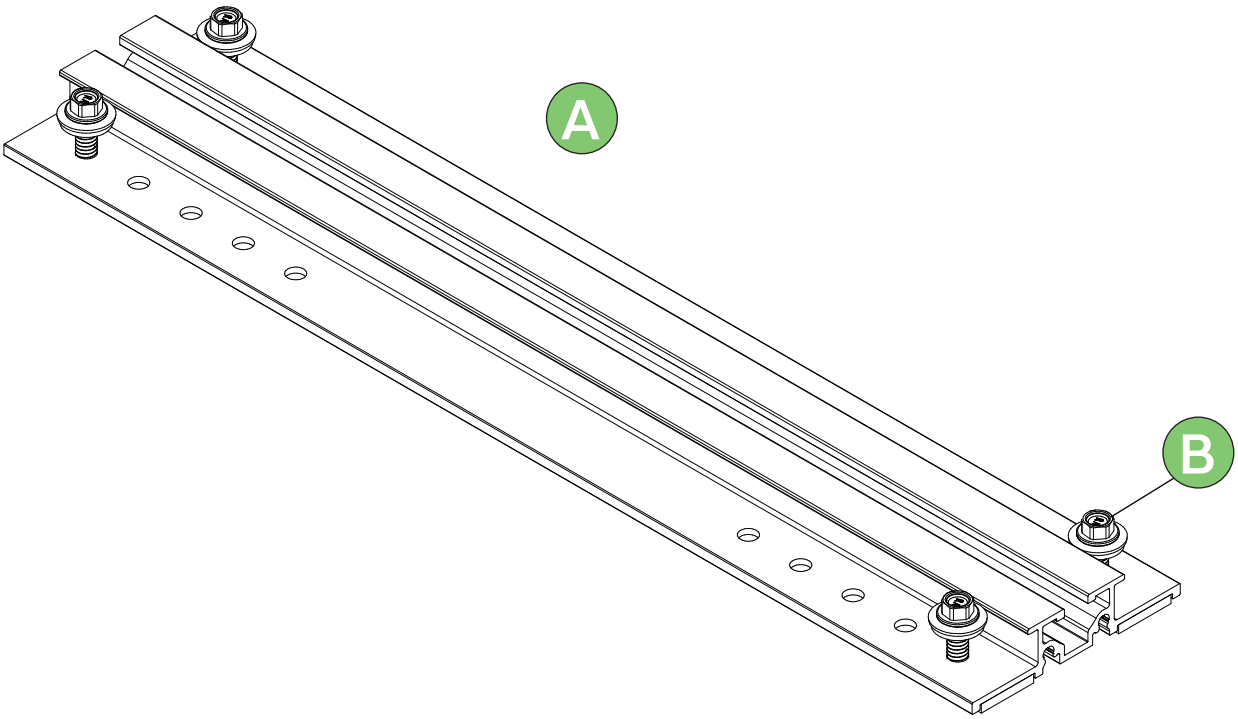

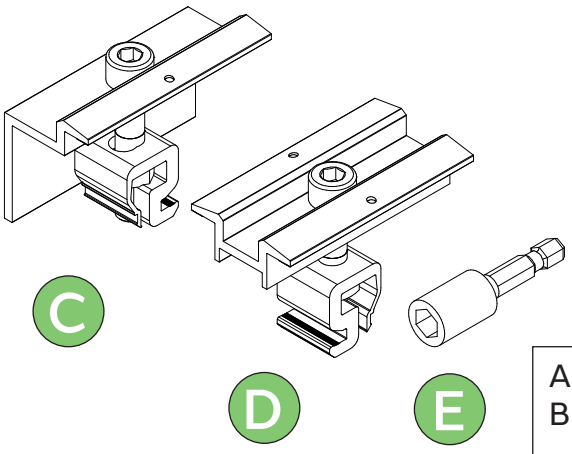

A :	Toiture trapézoïdale profilé court
B :	Vis à tôle mince 6x25 avec rondelle d'étanchéité (SW8)
C :	Borne d'extrémité
D :	Borne centrale
E :	Embout de vissage SW08

Vue d'ensemble du système d'insertion Short

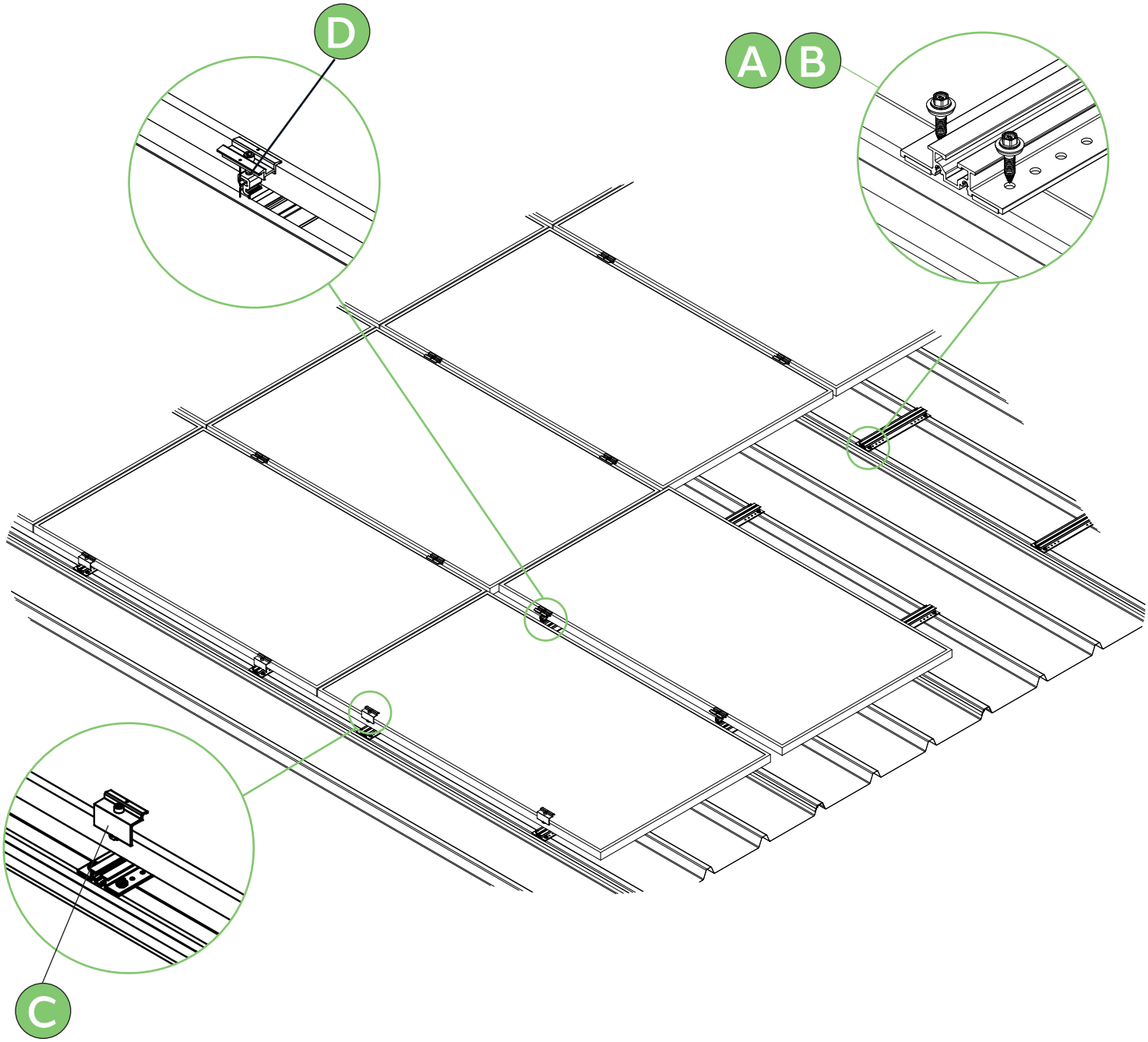

Montage du profilé court

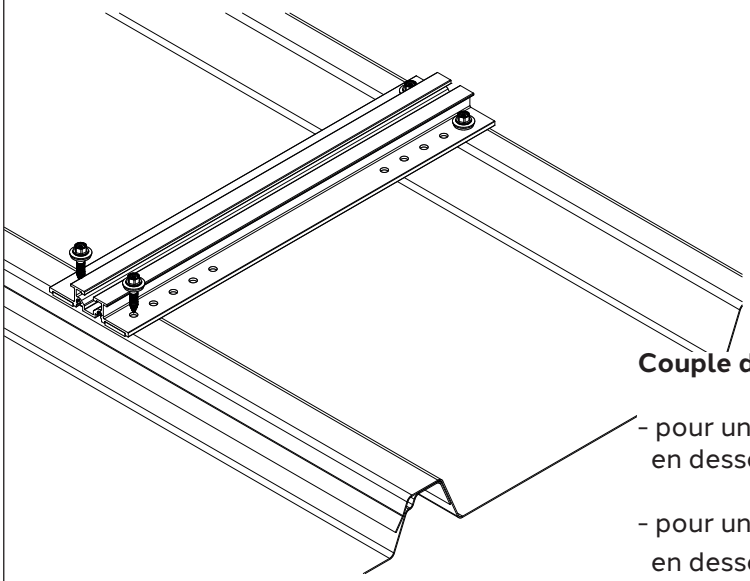

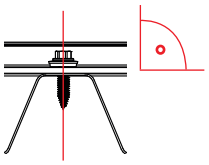

Couple de serrage recommandé

- pour une sous-structure en acier, env. 3 Nm,
  en dessous de 0,8 mm d'épaisseur de matériau, 1 Nm

- pour une sous-structure en aluminium, env. 1 Nm,
  en dessous de 0,8 mm d'épaisseur de matériau, 0,5 Nm

Position des profilés courts

voir le plan de montage

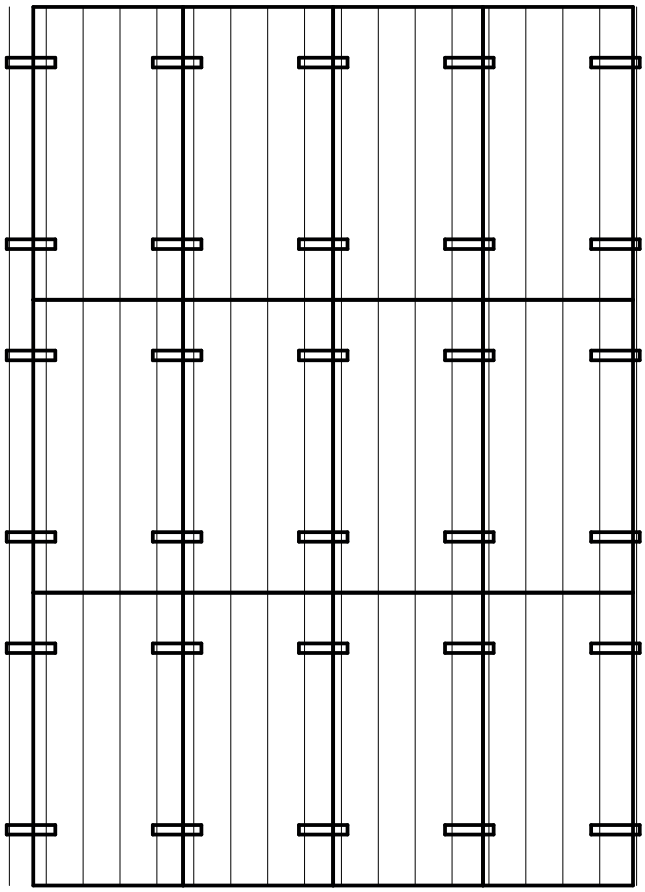

Montage du profilé court

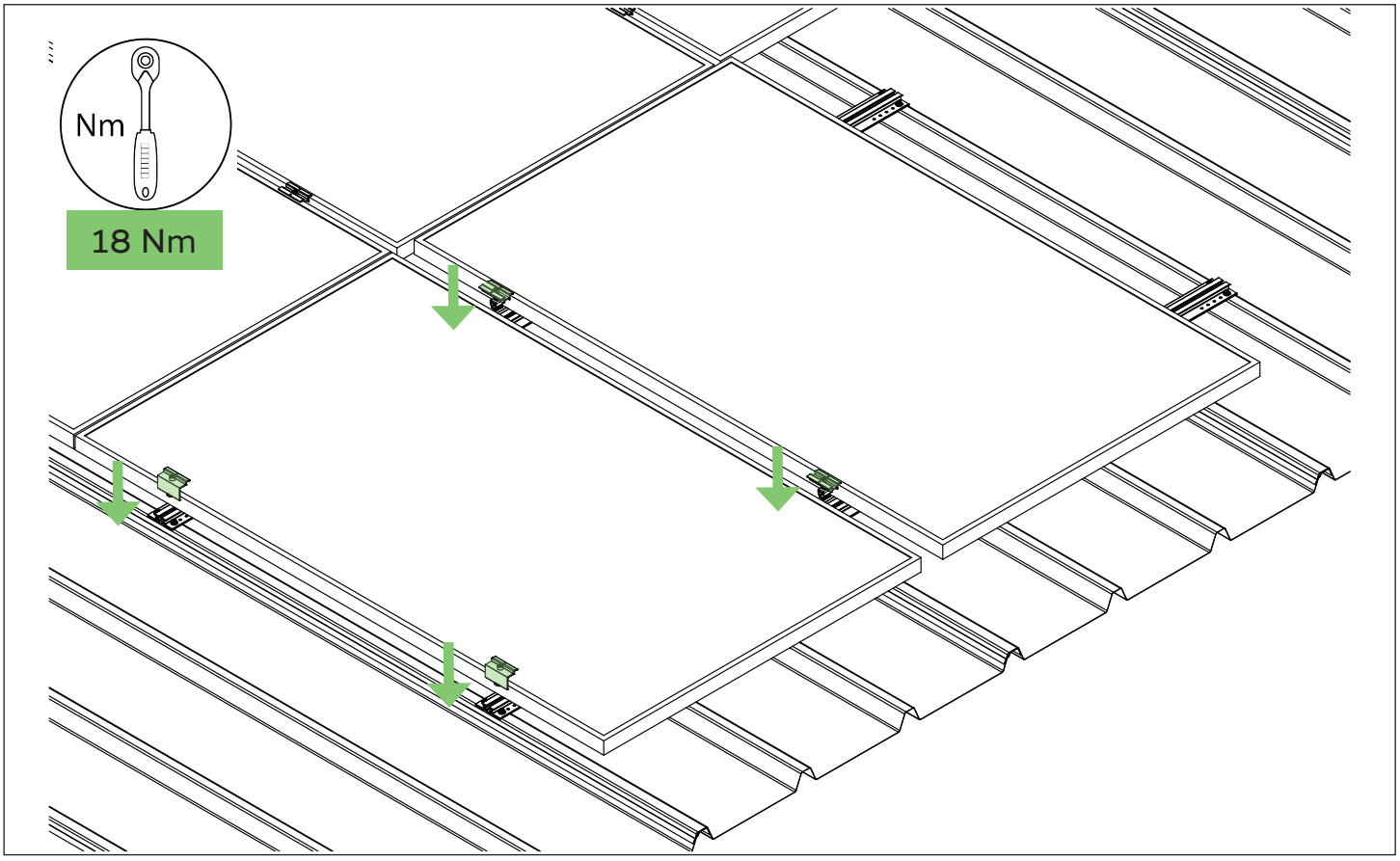

Borne d'extrémité

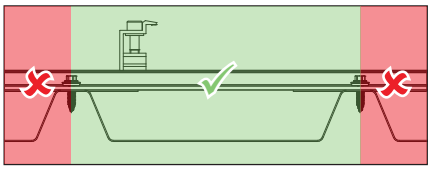

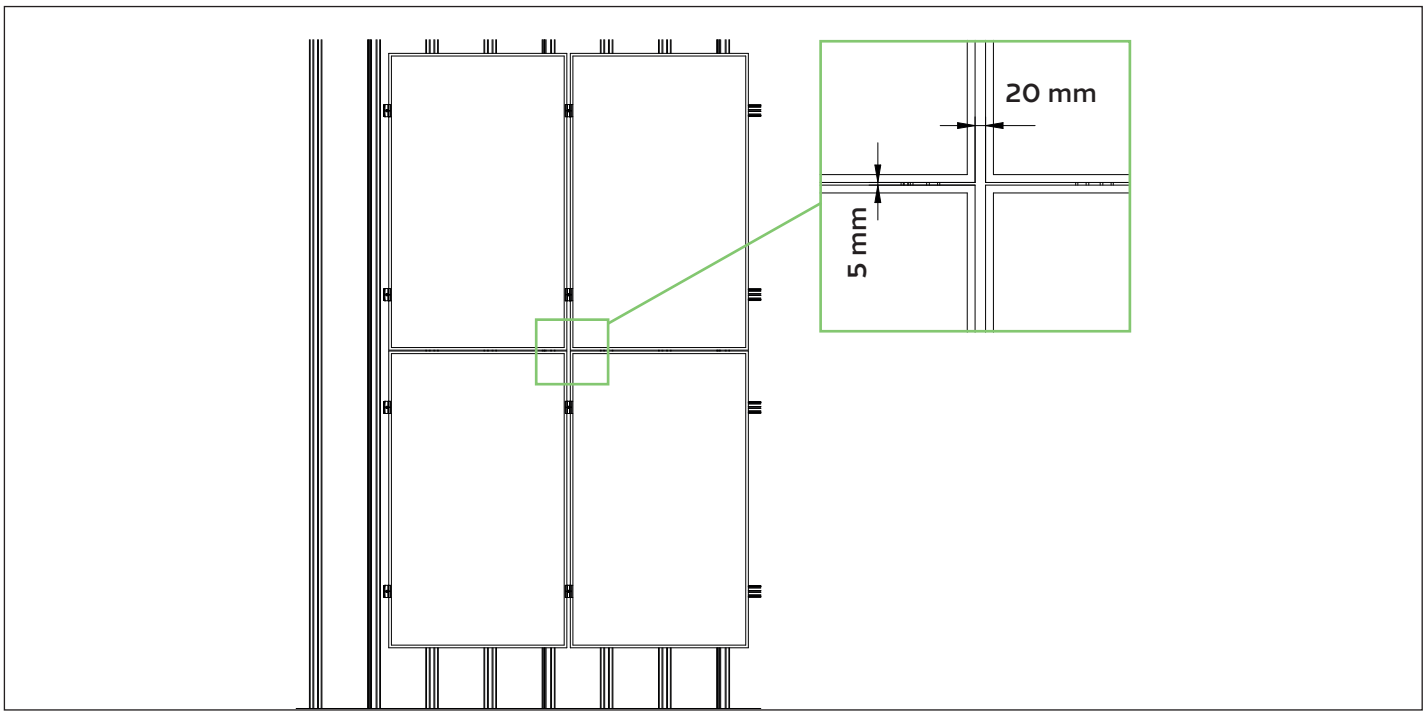

Notes

Une technologie intelligente pour la transition énergétique

Merci d'avoir choisi un système SOLTOP !

N'hésitez pas à nous contacter pour toute suggestion, question ou proposition d'amélioration :
Vous trouverez toutes nos informations de contact sur la page : **www.soltop-energie.ch/kontakt**

SOLTOP Energie AG
St. Gallerstrasse 3
CH-8353 Elgg
T : +41 52 397 77 77
info@soltop-energie.ch

SOLTOP Energie SA
Rue des Sablons 8
CH-3960 Sierre
T : +41 27 451 13 20
info.fr@soltop-energie.ch

SOLTOP Energie SA
Route du Verney 20 B
CH-1070 Puidoux
T : +41 21 946 30 31
info.fr@soltop-energie.ch

SOLTOP Energie GmbH
Lindauer Straße 15
D-88145 Hergatz
T +49 (0)8385 27899 0
info@soltop-energie.eu

V1023