Montageanleitung

Duramont

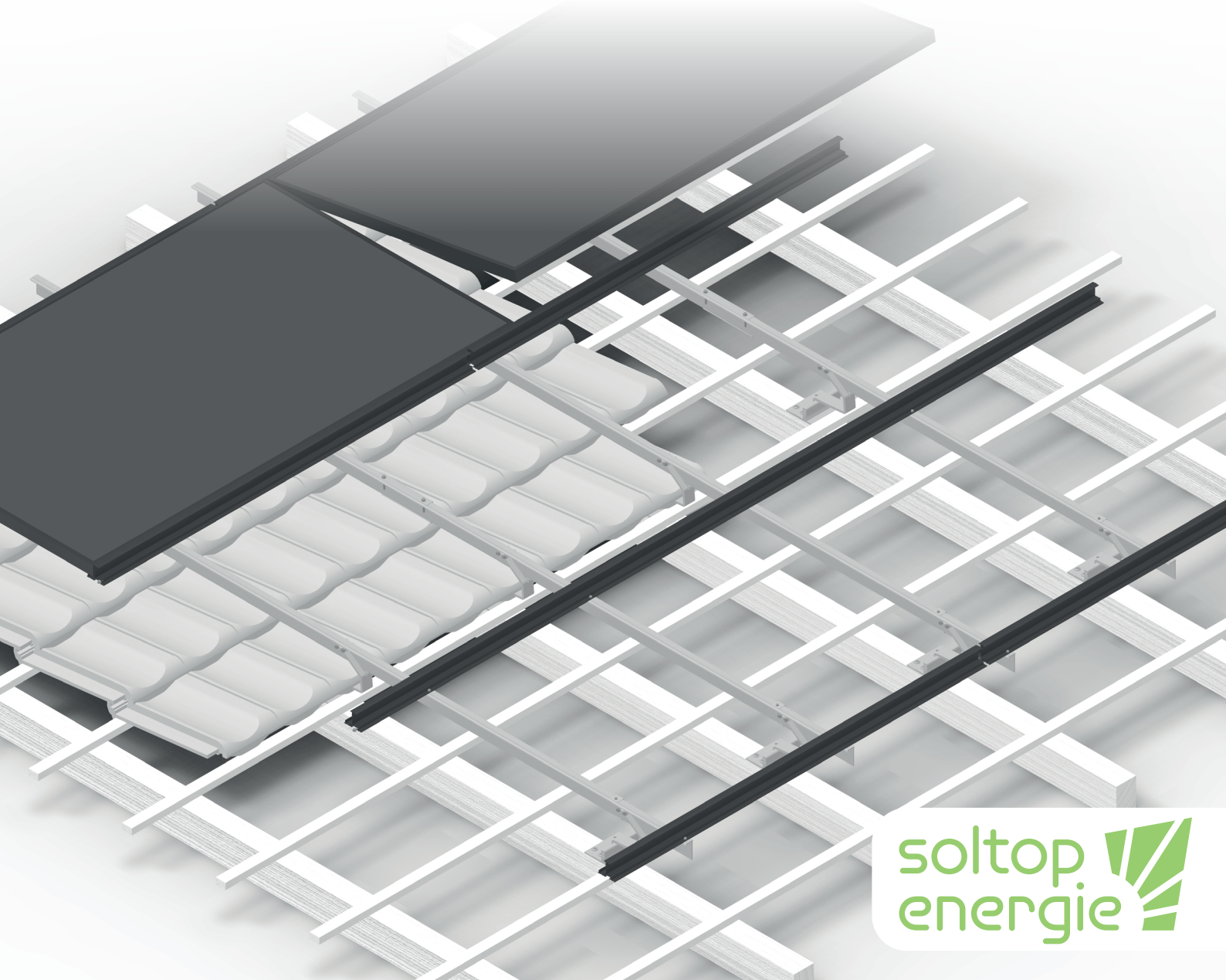

soltop energie

Wichtige Hinweise

Gültigkeitsbereich der Anleitung
Diese Montageanleitung beschreibt ausschliesslich die Montage des Duramont Montagesystems für Photovoltaikmodule. Für die Installation von anderen Komponenten (Wechselrichter, Monitoring Systemen etc.) verwenden Sie die vom jeweiligen Hersteller mitgelieferten Dokumente.

Statik
Das Montagesystem ist nach den Normen SIA 260 (Tragwerkbelastung) und SIA 261 (Wind- und Schneelast) berechnet. Der Aufbau muss gemäss mitgelieferten Montageplänen und Statikbericht erfolgen. Die Anzahl Befestigungspunkte dürfen nicht verringert werden.

Zielgruppen
Das Duramont Montagesystem darf nur von Personen montiert und in Betrieb genommen werden, die aufgrund ihrer fachlichen Eignung (z.B. Ausbildung oder Tätigkeit) bzw. Erfahrung die vorschriftsgemässe Durchführung gewährleisten können.

Aufbewahrung der Unterlagen
Der Anlagenbetreiber muss sicherstellen, dass diese
Montageanleitung bei Bedarf für die Wartung zur Verfügung steht.

Blitzschutz
Blitzschutz Massnahmen sind durch den Installateur, unter Beizug der dafür zuständigen Fachkräfte, zu planen.

Garantiebestimmungen
Es gelten die zum Zeitpunkt des Kaufs gültigen „Garantiebedingungen für SOLTOP Energie Produkte“ und die „Allgemeinen Verkaufsbedingungen“ der SOLTOP Energie AG, CH-8353 Elgg.

Wartung
Fotovoltaikanlagen sind technische Installationen und bedürfen einer periodischen Kontrolle. Die Firma SOLTOP Energie AG bietet dementsprechende Kontroll- und Wartungsangebote an.

Lieferumfang
Die Lieferung muss unverzüglich nach Erhalt auf Vollständigkeit geprüft werden. Mängelrügen können nur am Liefertag geltend gemacht werden.

Anforderung an das Dach
- Dachkonstruktion muss für die zusätzlich auftretenden Kräfte durch die Photovoltaikanlage ausgelegt sein.
- Die Dacheindeckung muss genügend Haltekraft für die Unterkonstruktion aufweisen.
- Dachneigung bis max. 80°
- Einlegesystem: Bei Dachneigung unterhalb von 12° ist die Verwendung der Modulsicherung Pflicht.

Anforderung an die Montage
- Bei der Montage der Anlage müssen alle Angaben aus dieser Montageanleitung eingehalten werden.
- Für die Montage von «Duramont» dürfen nur die von SOLTOP Energie AG mitgelieferten Bauteile verwendet werden. Bei Verwendung von Fremdartikel kann SOLTOP Energie AG keine Gewähr übernehmen.
- Thermische Trennungen müssen anhand dieser Montageanleitung und den Plänen aus my.Soltop eingehalten werden.
- Montagesysteme von SOLTOP Energie AG werden stetig weiterentwickelt und können sich daher laufend ändern, daher sollte stets der aktuelle Stand der Montageanleitung verwendet werden. Download via: https://www.soltop-energie.ch/planungsunterlagen/
- Die Montageanleitung des Modulherstellers gilt es stets zu beachten.
- Der Potentialausgleich innerhalb und zwischen den Modulfeldern muss nach landesspezifischen Vorschriften umgesetzt werden.
- Bei dem Durchdringen des Unterdaches muss ein Nageldichtband unterhalb der Konterlattung angebracht werden.

Auslegungssoftware my.Soltop
Auslegung:
Die Planung der Photovoltaikanlage wird in der Auslegesoftware my.Soltop vorgenommen. Wenn die Auslegung der SOLTOP Energie AG übernommen werden soll, müssen alle planungsrelevanten Angaben mitgeteilt werden. Für eine unkomplizierte und schnelle Auslegung empfehlen wir allen Kunden die selbstständige Nutzung von my.Soltop. In nur wenigen Schritten planen Sie selbstständig Ihre eigene Anlage und erhalten im Handumdrehen Ihre Offerte.

Statik:
My.Soltop rechnet für jede Anlage eine Statik-Kalkulation und erstellt sogleich einen objektspezifischen Statikbericht. Die Angaben aus dem Statikbericht müssen bei der Montage eingehalten werden.

Ausgabendokumente:
Nach dem Auslegen und Berechnen der Anlage werden folgende Ausgabedokumente von my.Soltop automatisch erstellt:

- Statikbericht
- Dachhakenplan / Stockschraubenplan
- Modulplan als PDF & DXF
- Montageplan
- Zuschnittpläne von Vertikal- & Horizontalprofilen

Die Angaben auf den Ausgabedokumenten basieren auf den Eingabewerten aus my.Soltop. Die Masse müssen bauseitig überprüft werden.

Sicherheitshinweise
Arbeitsschutz- und Unfallverhütungsvorschriften sowie die entsprechenden Normen respektive Vorschriften der SUVA sind einzuhalten!

Erläuterung der Piktogramme für die Sicherheitshinweise

Sicherheits-Piktogramme (Warn-Symbole)	Beschreibung
Gefahr Elektrische Spannung Heisse Oberfläche Absturzgefahr	Warnt vor Personenschäden
Vorsicht Glas (Zerbrechlich) Anleitung lesen Transport und Lagerung	Warnt vor Sach- und Umweltschäden

Planung, Montage und Inbetriebnahme der Solarstromanlage dürfen nur von qualifiziertem Fachpersonal vorgenommen werden. Eine unsachgemässe Ausführung kann zu Schäden an der Anlage und am Gebäude und zur Gefährdung von Personen führen.

Ausrüstung
Die persönliche Schutzausrüstung (PSA) muss getragen werden.

Absturzgefahr
Bei Arbeiten auf dem Dach sowie beim Auf- und Absteigen besteht Sturzgefahr. Unbedingt die SUVA Unfallverhütungsvorschriften beachten und geeignete Absturzsicherungen verwenden.

Verletzungsgefahr
Durch herabfallende Gegenstände können Personen verletzt werden. Im Gefahrenbereich vor Beginn der Montagearbeiten Absperrungen vornehmen und Personen, die sich in der Nähe aufhalten, warnen.
Es sind Grundsätzlich Schutzhandschuhe zu tragen

Werkzeugübersicht

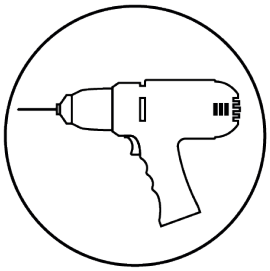

Akkuschrauber

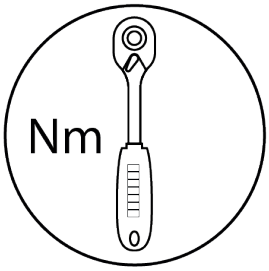

Drehmomentschlüssel

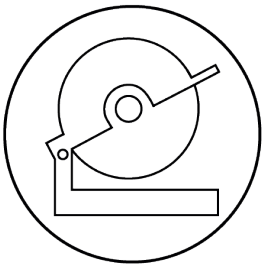

Kappsäge

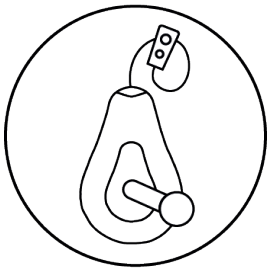

Schlagschnur

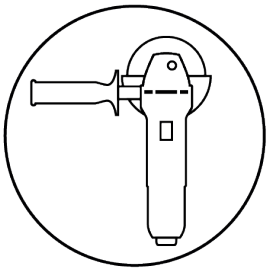

Winkelschleifer

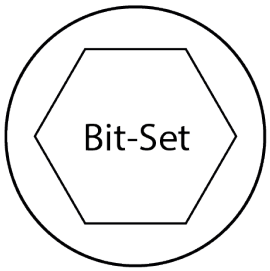

Bit Set

Komponenten

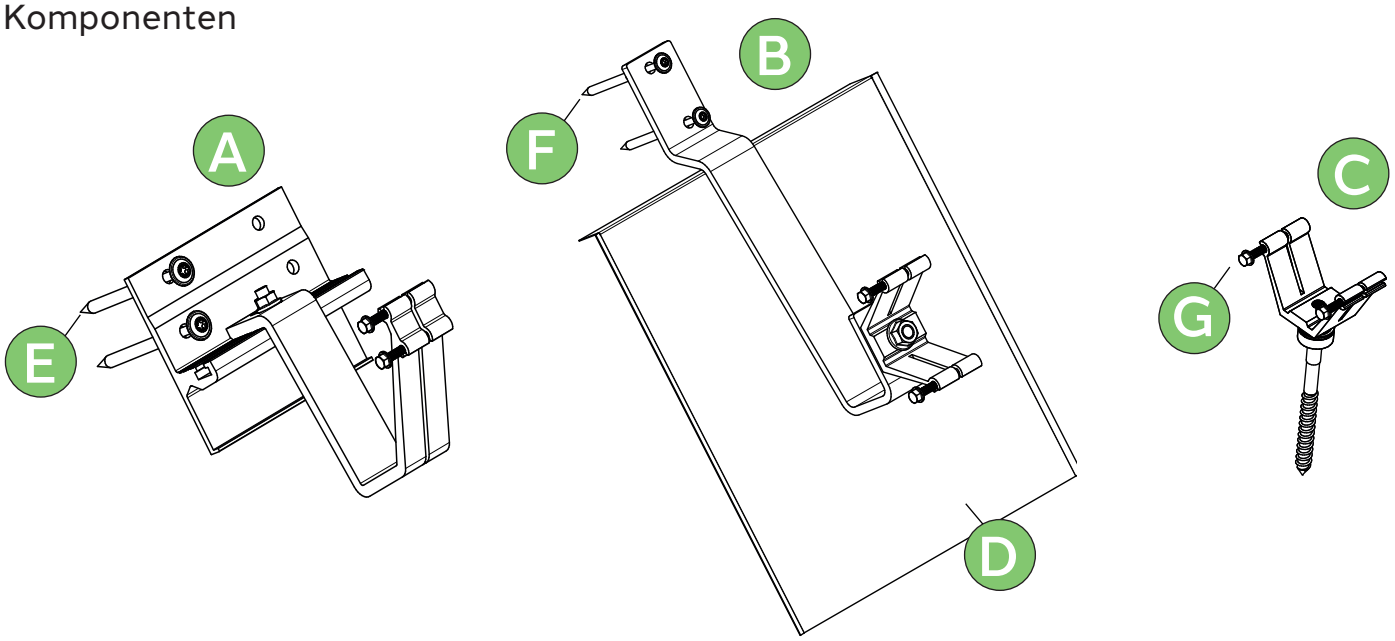

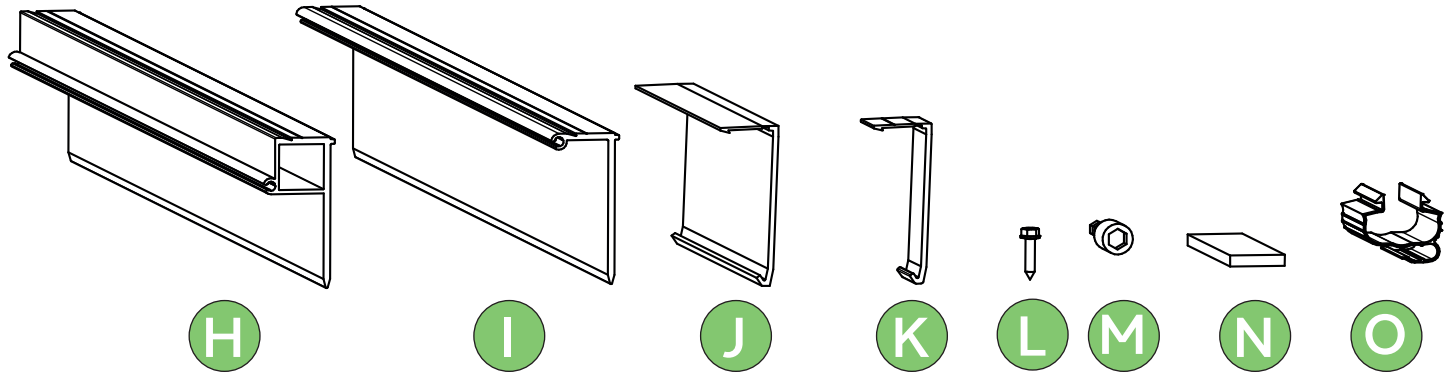

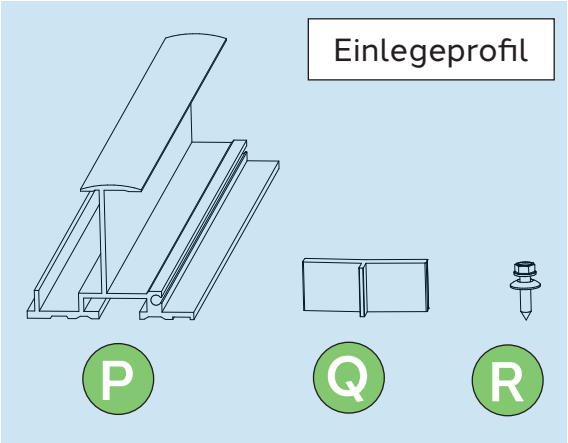

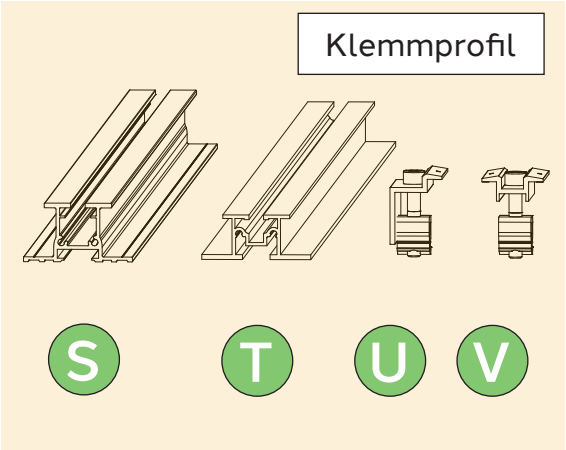

A:	Dachhaken Falz-, Betonziegel
B:	Dachhaken Biberschwanzziegel
C:	Stockschraube M10 x 55 / V-Adapter Well-, Schieferplatten (SW8)
D:	Unterlagsblech Biberschwanz
E:	Tellerkopfschraube 8 x 120mm (TX40)
F:	Tellerkopfschraube 6 x 100mm (TX25)
G:	Blechschraube 6kt. mit Bund 5.5 x 38mm (SW8)
H:	Vertikalprofil P-Form
I:	Vertikalprofil L-Form
J:	Verbinder Vertikalprofil
K:	Montageclip (Abrutschsicherung)
L:	Selbstbohrschraube 6kt. 5.5 x 22mm
M:	Bit Schraubnuss SW08
N:	Verbinder Horizontalprofil
O:	Kabelclip
P:	Einlegeprofil
Q:	Modulsicherung (unter 12° Neigung)
R:	Bohrschraube 6kt. mit Dichtscheibe 4.8 x 20mm / d16mm (SW8)
S:	Klemmprofil
T:	Klemmprofil light
U:	Endklemme
V:	Mittelklemme

Übersicht Einlegesystem

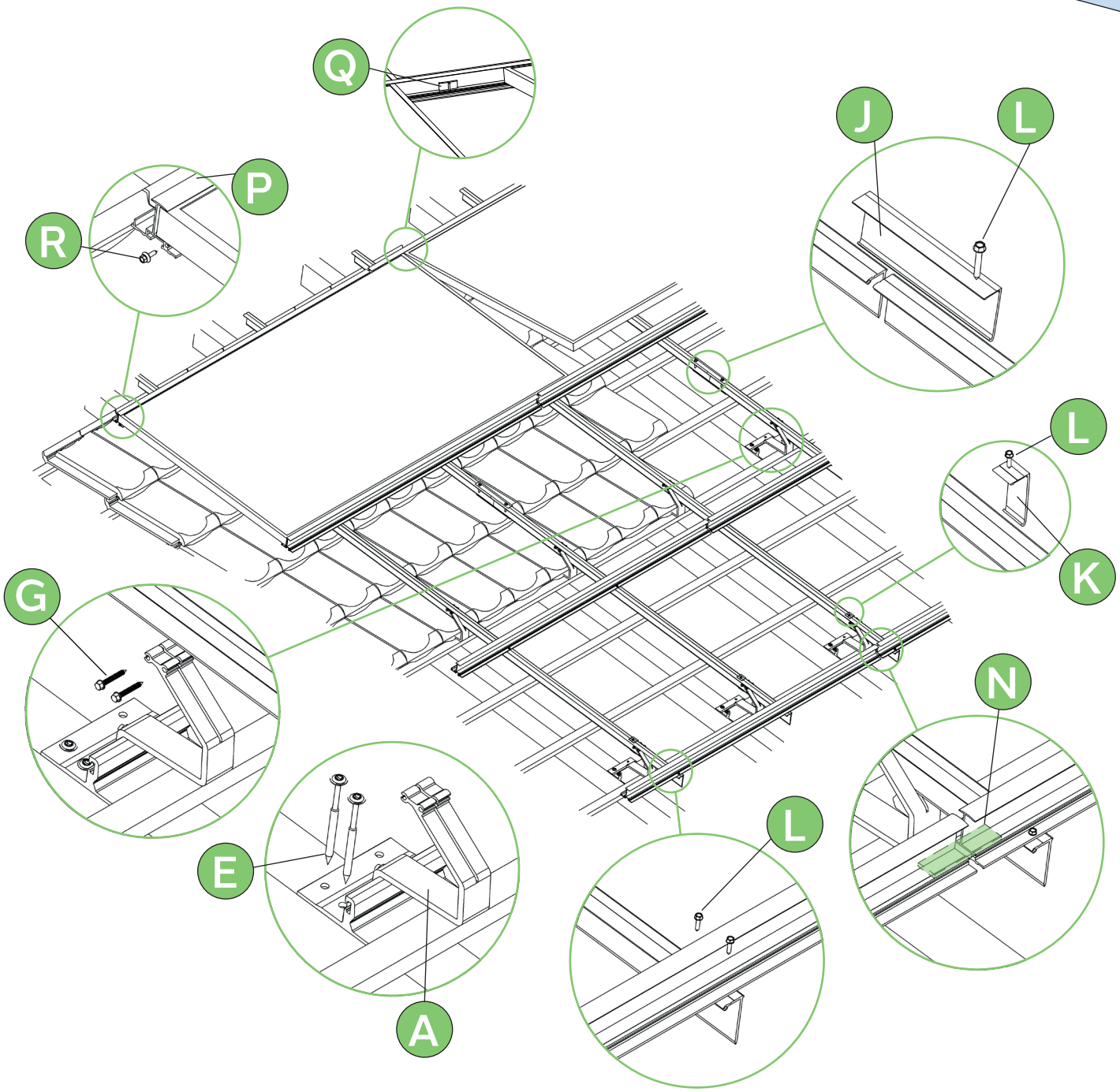

Übersicht Klemmsystem

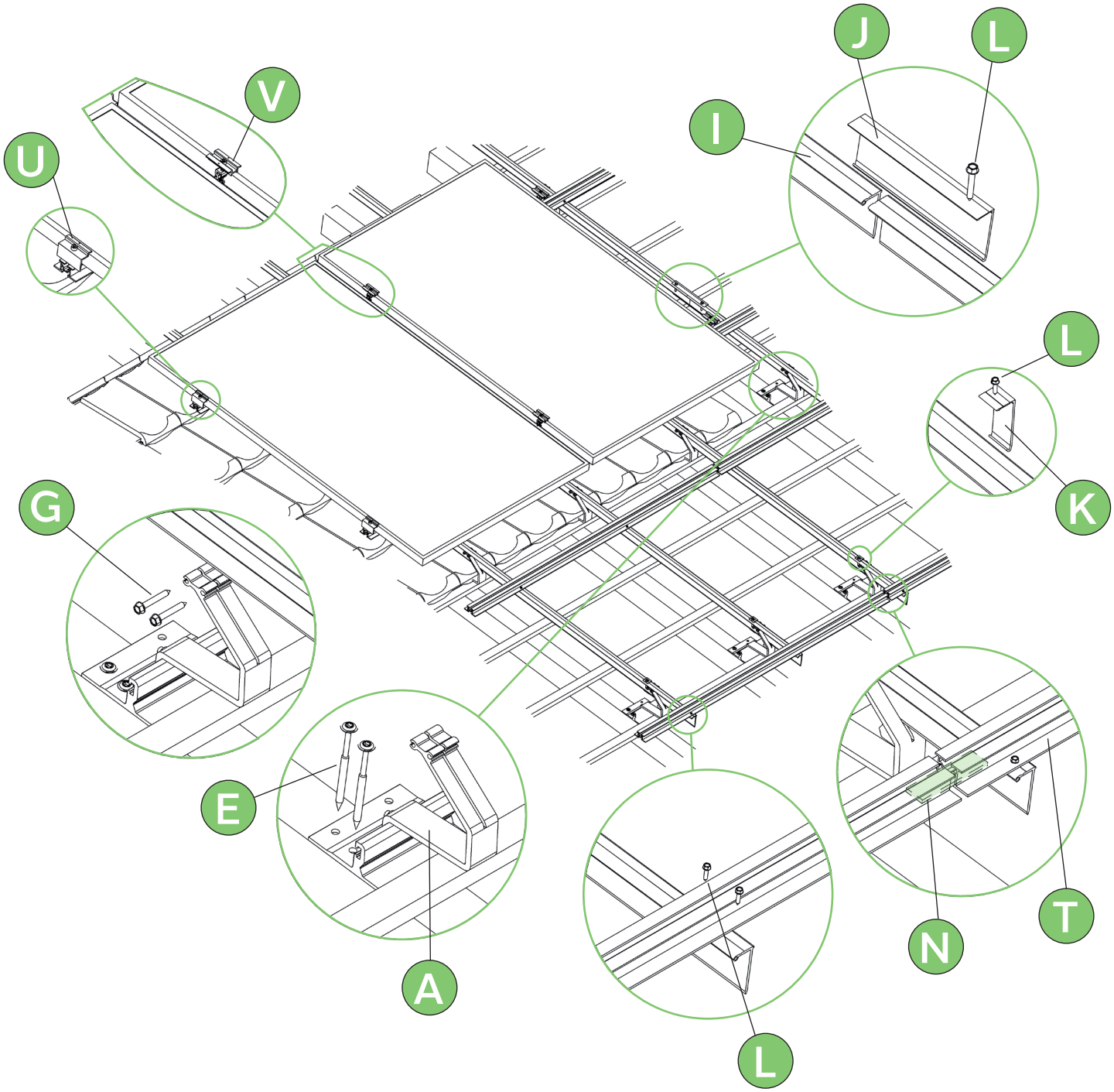

Montage Dachhaken

Falzziegel

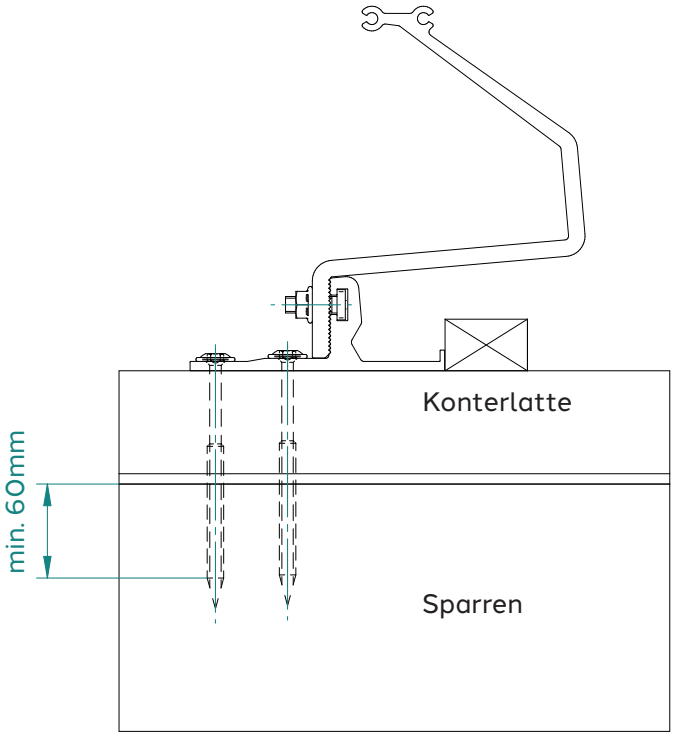

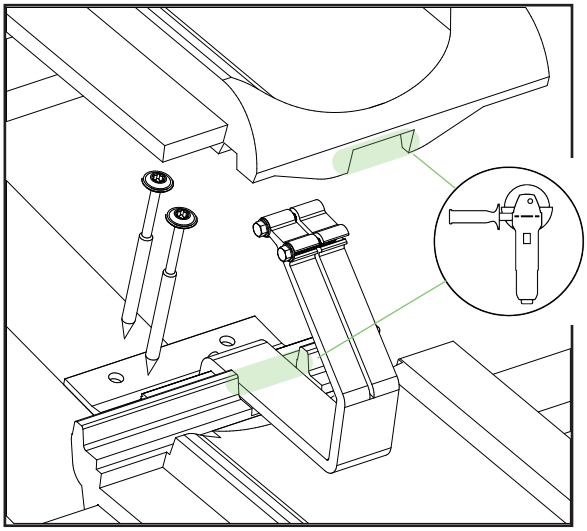

Aufsparrendämmung

- Bauseitig Schrauben (Ø 8, Edelstahl A2) mit entsprechender Länge verwenden!
- Zusätzlich 1 Senkkopfschraube (Ø 6, Edelstahl A2) pro Sparren für Hangabtriebskräfte.

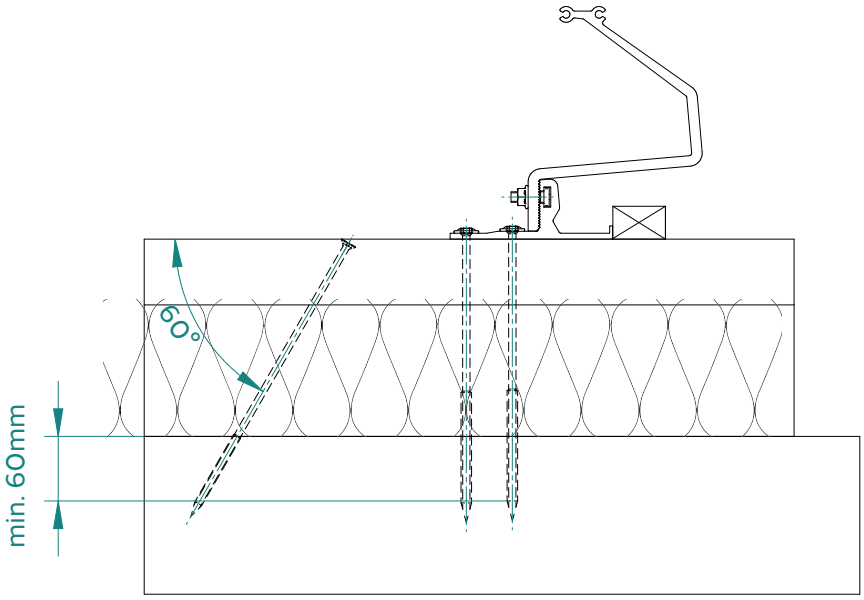

Montage Dachhaken

Biberschwanzziegel Doppeldeckung

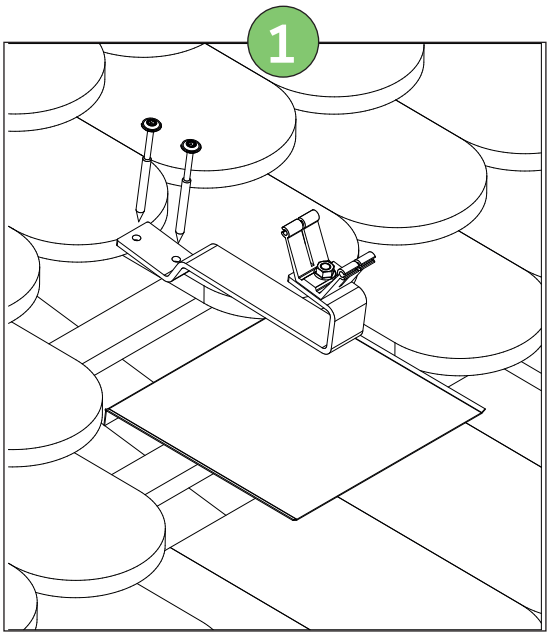

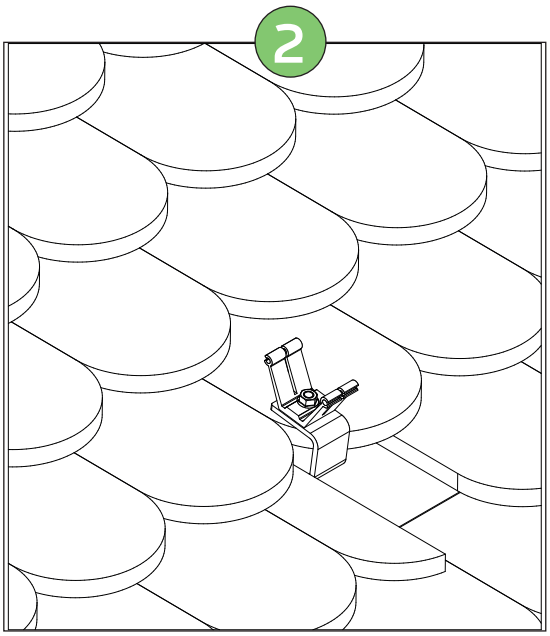

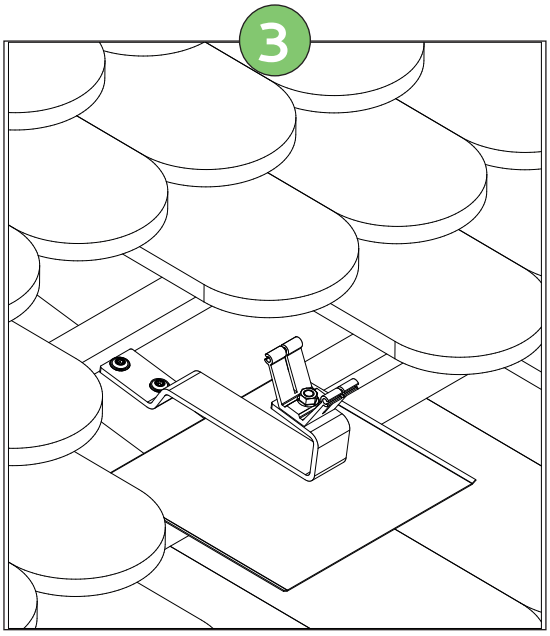

Montage Stockschraube

Welleternit

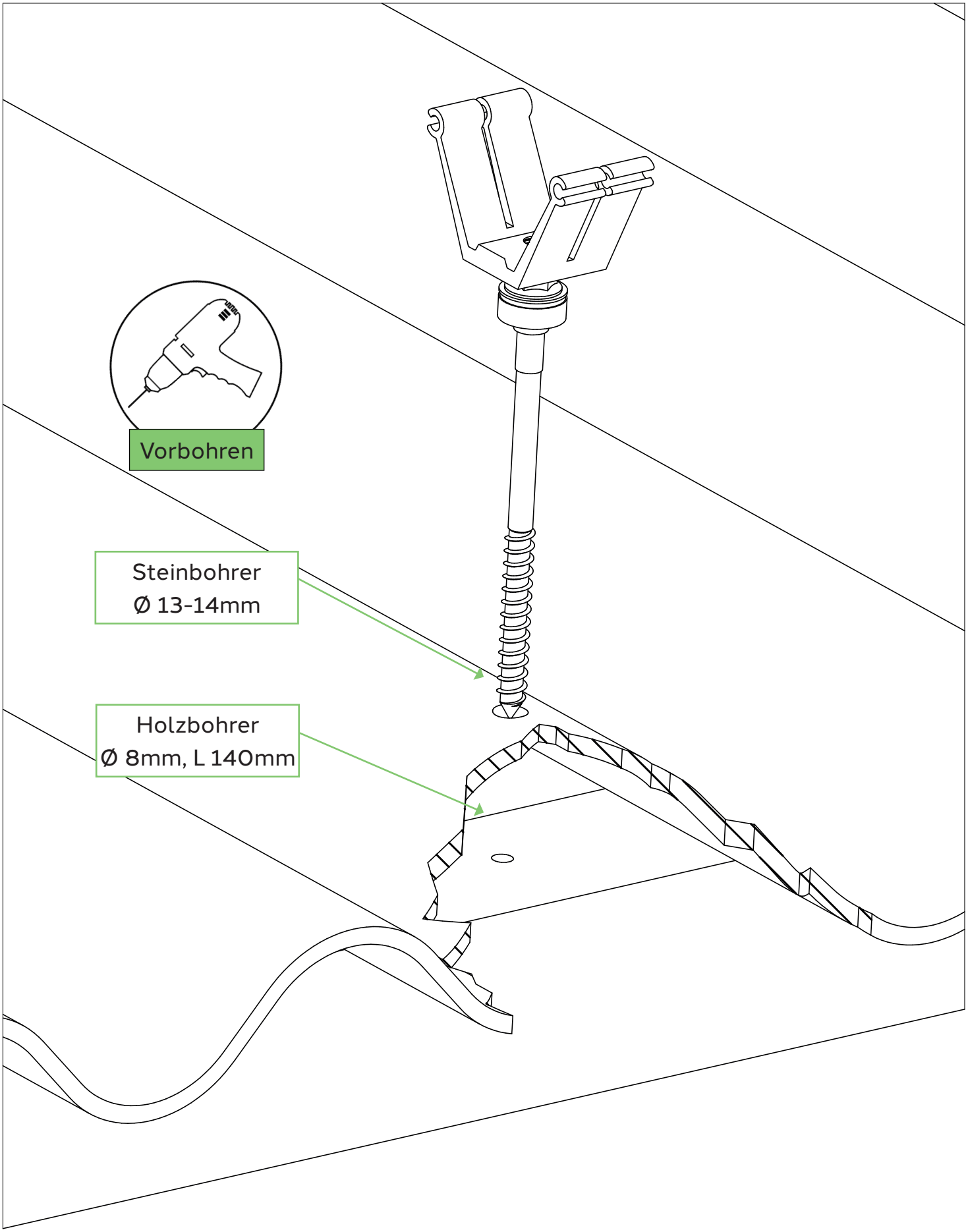

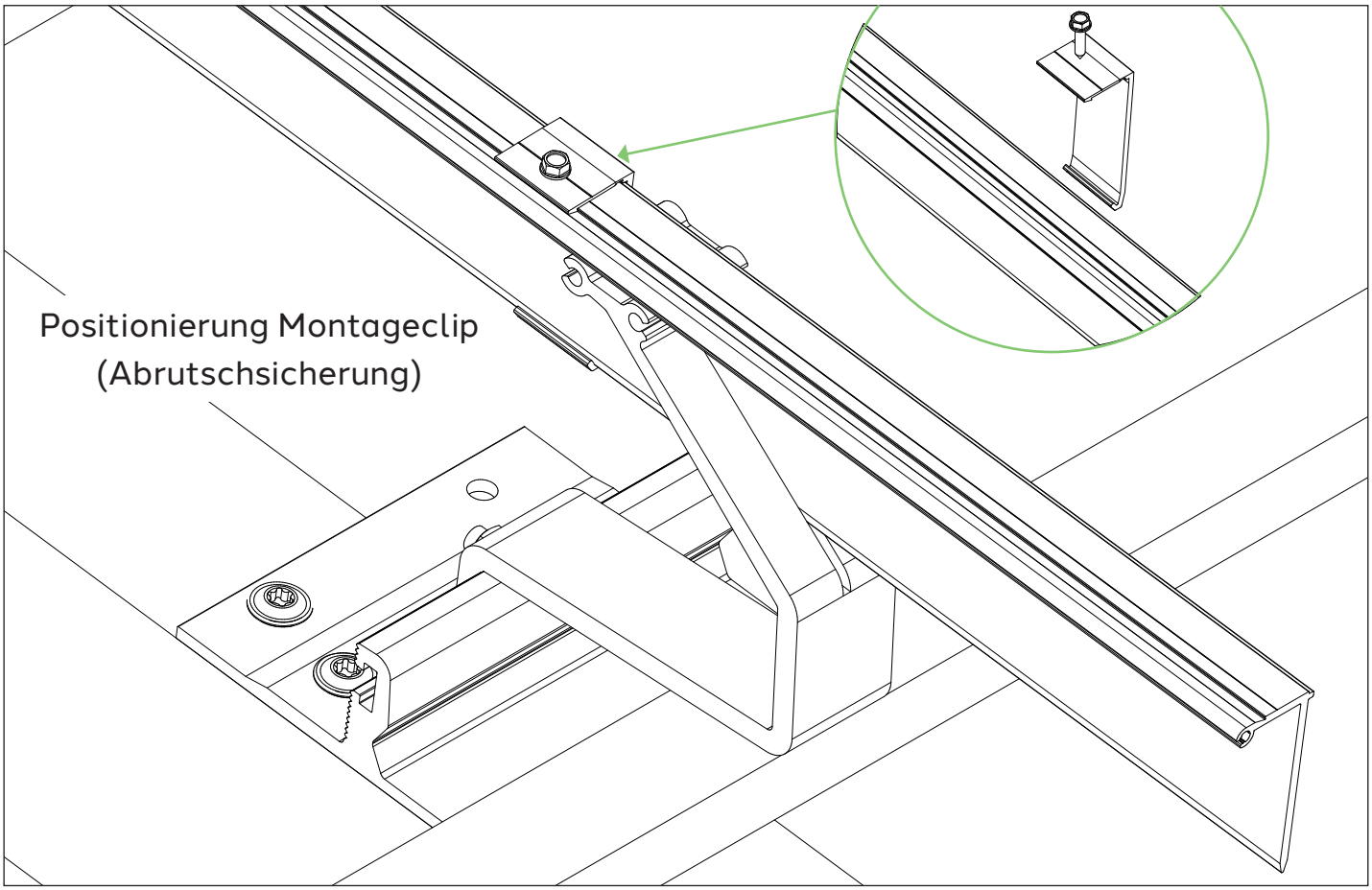
Positionierung Montageclip
(Abrutschsicherung)

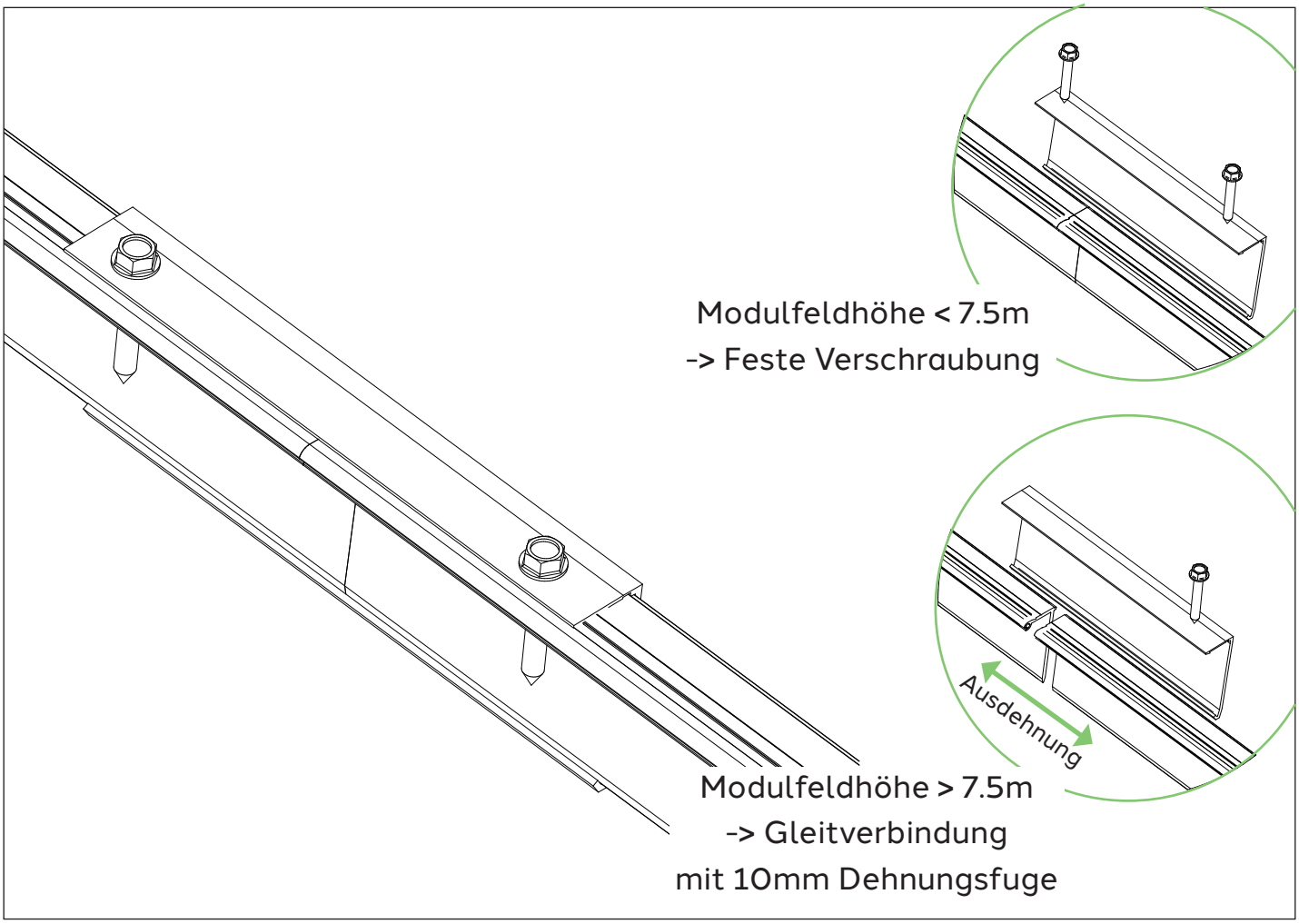
Modulfeldhöhe < 7.5m
-> Feste Verschraubung
Ausdehnung
Modulfeldhöhe > 7.5m
-> Gleitverbindung
mit 10mm Dehnungsfuge

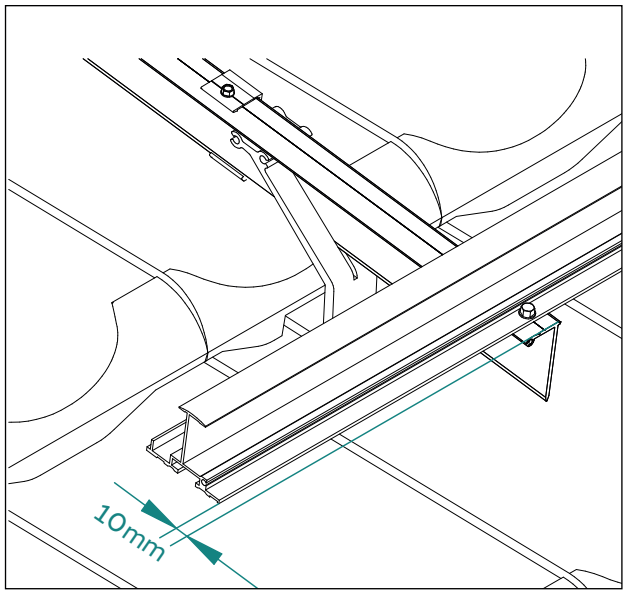

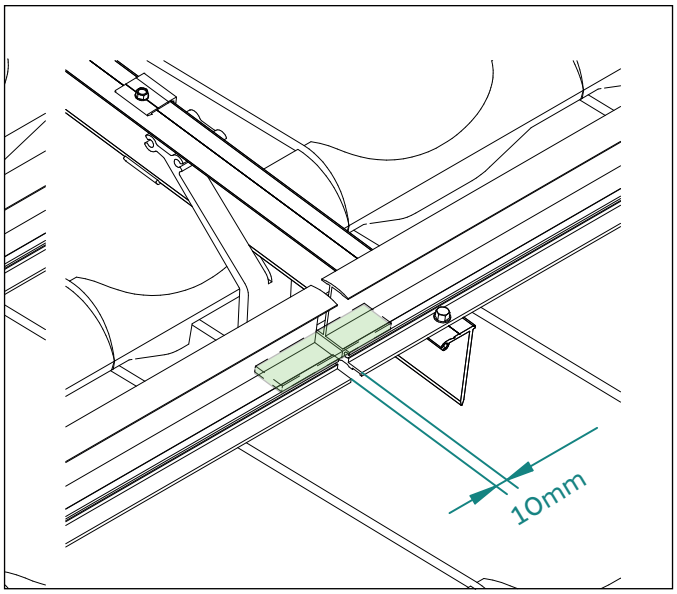

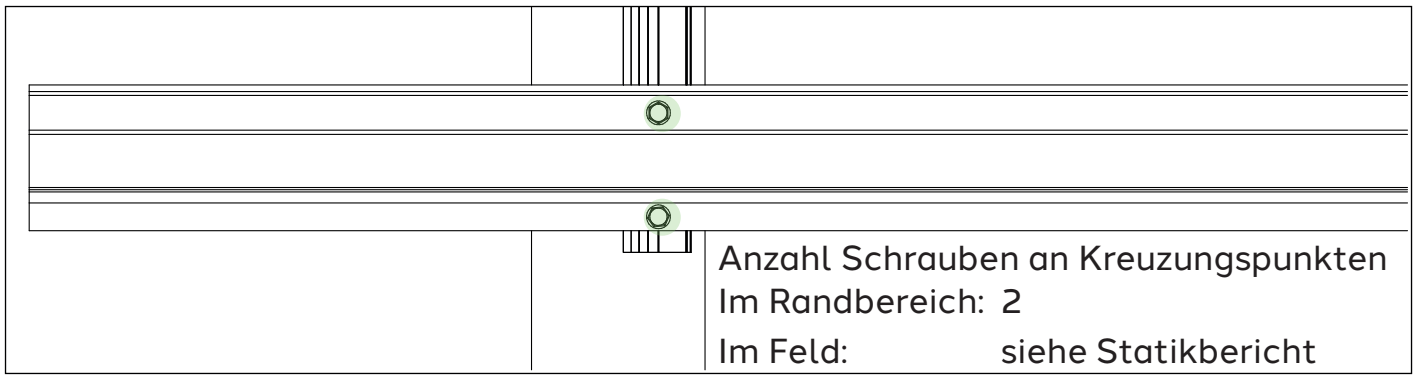

Anzahl Schrauben an Kreuzungspunkten
Im Randbereich: 2
Im Feld: siehe Statikbericht

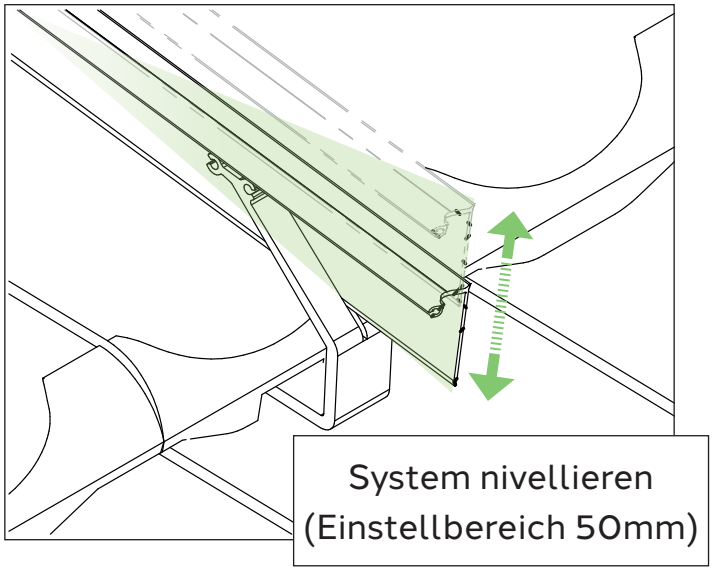

System nivellieren
(Einstellbereich 50mm)

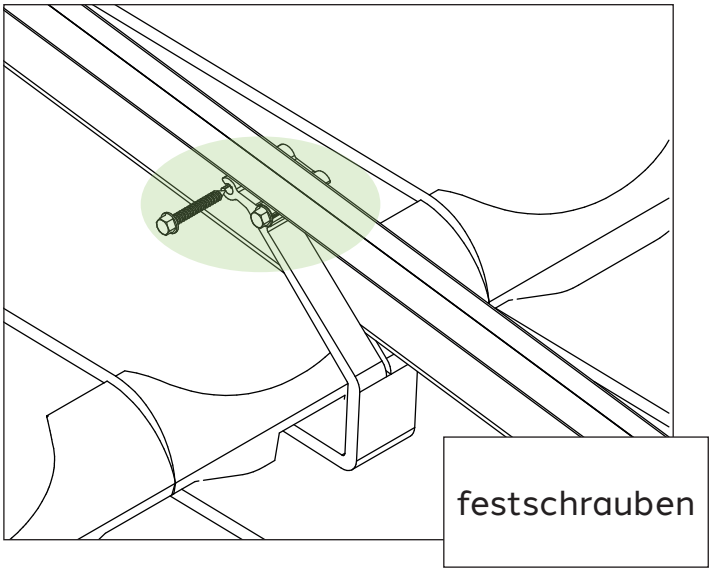

festschrauben

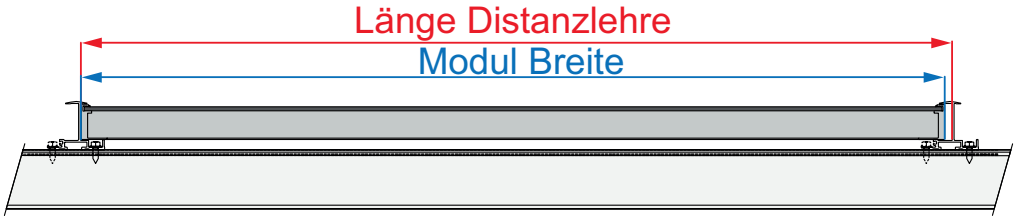

Formel:

Modul Breite in mm
plus 10 mm gleich
Länge der Distanzlehre

Beispiel: Modul Breite gemessen

1000 mm + 10 mm = 1010 mm

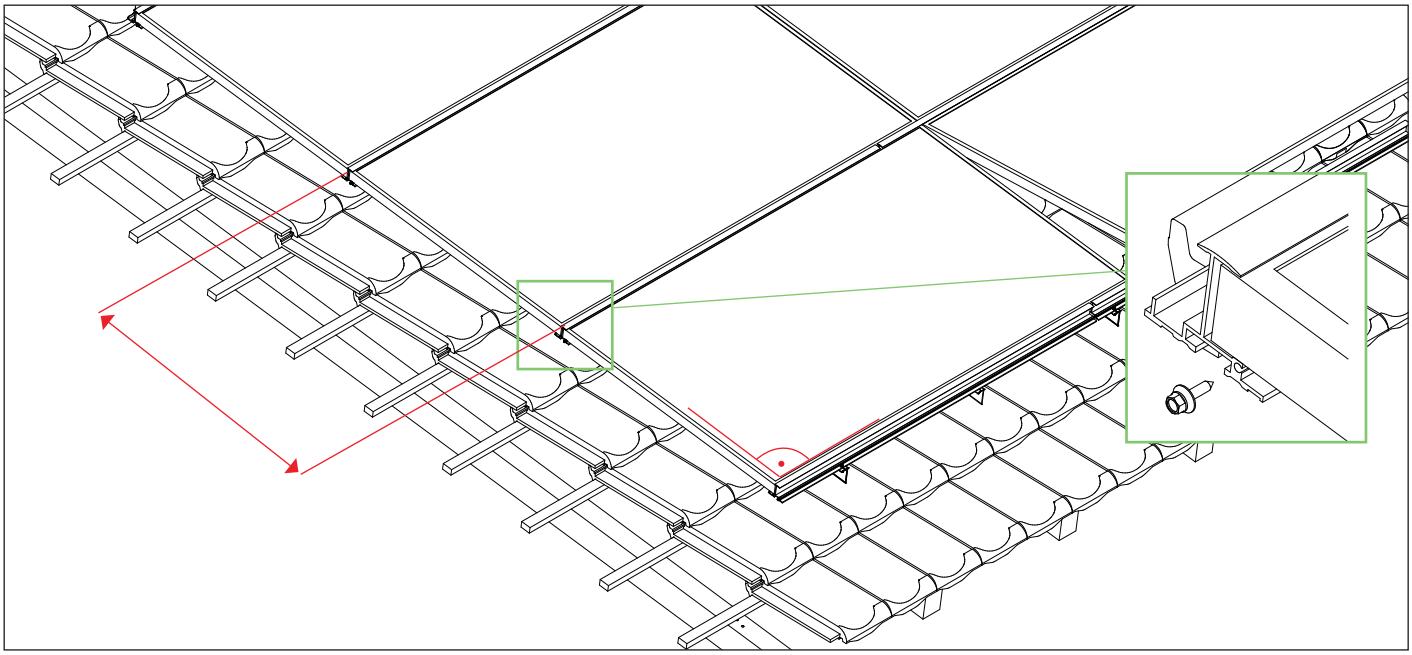

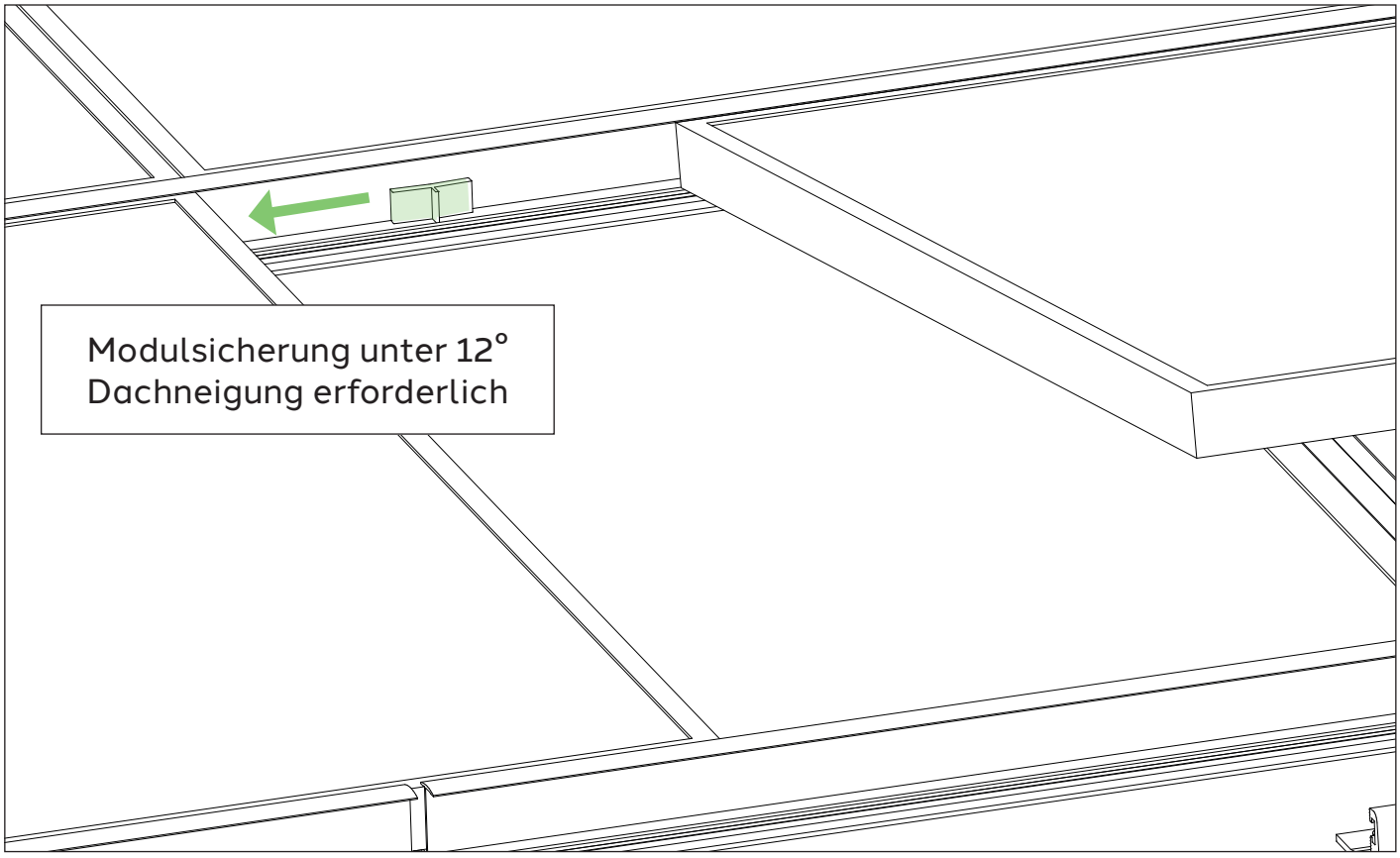

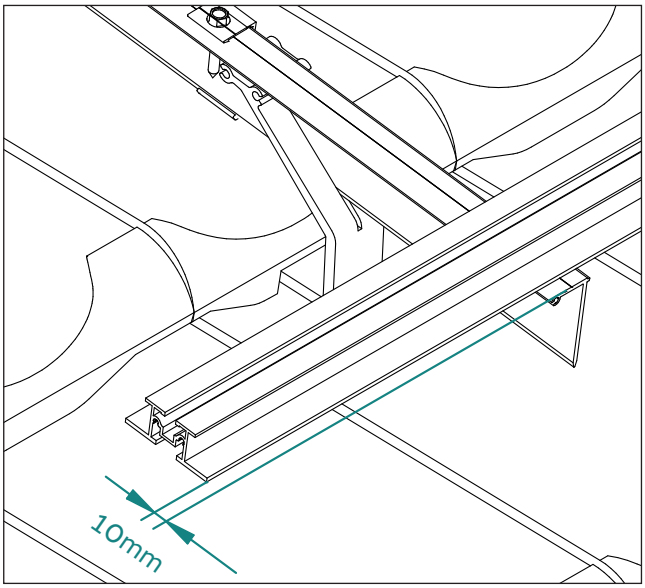
10mm

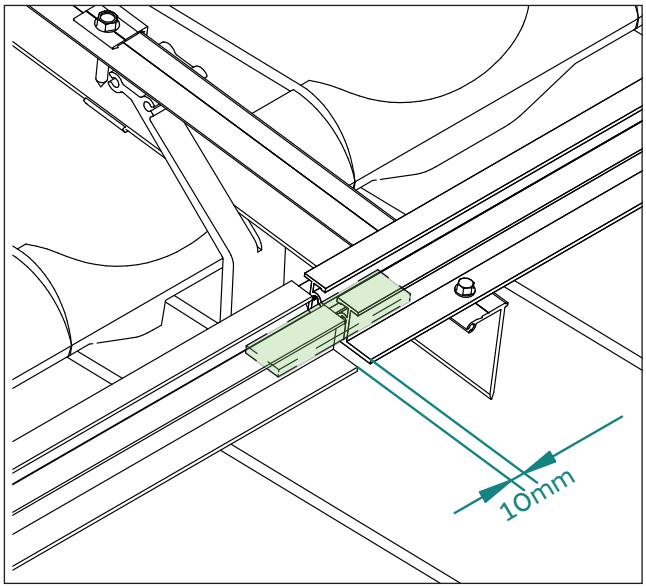
10mm

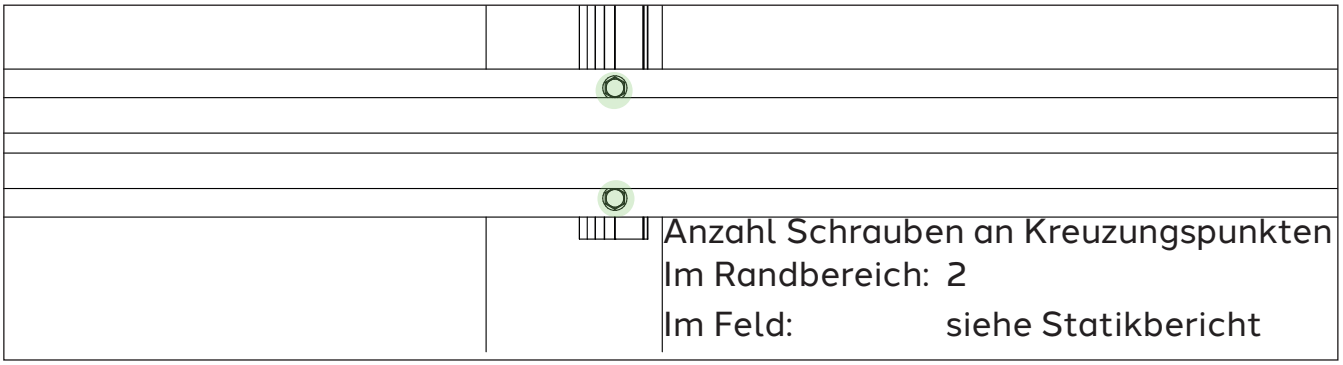
Anzahl Schrauben an Kreuzungspunkten
Im Randbereich: 2
Im Feld: siehe Statikbericht

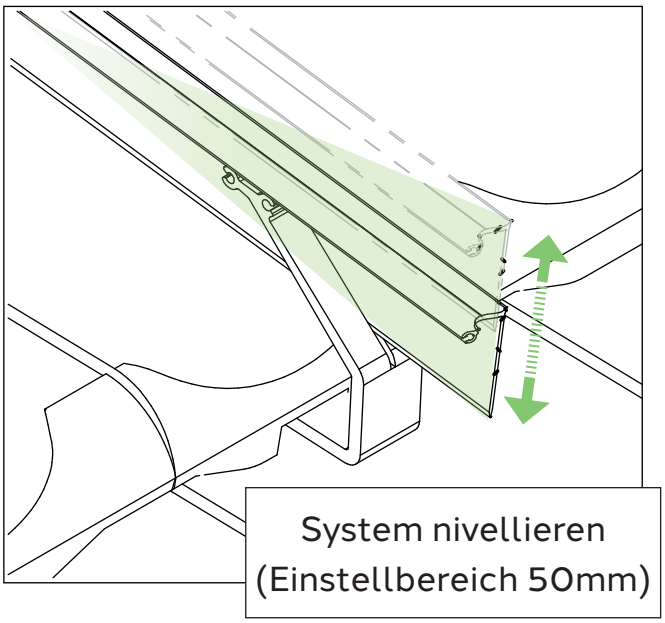
System nivellieren
(Einstellbereich 50mm)

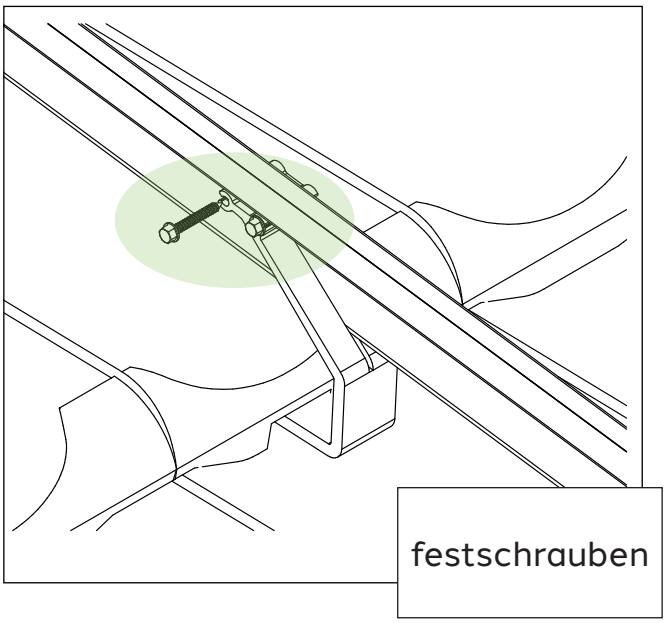
festschrauben

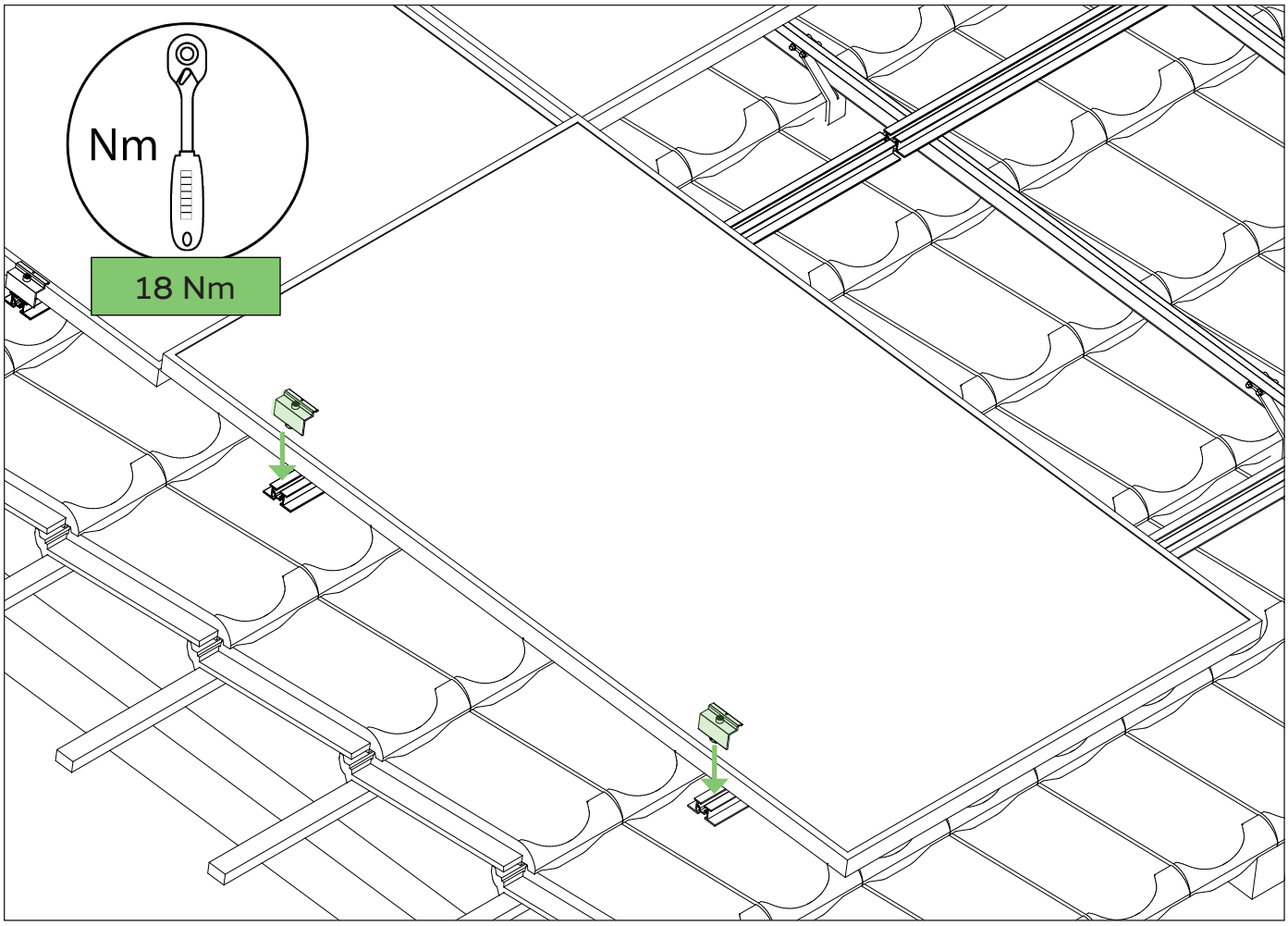
Nm
18 Nm

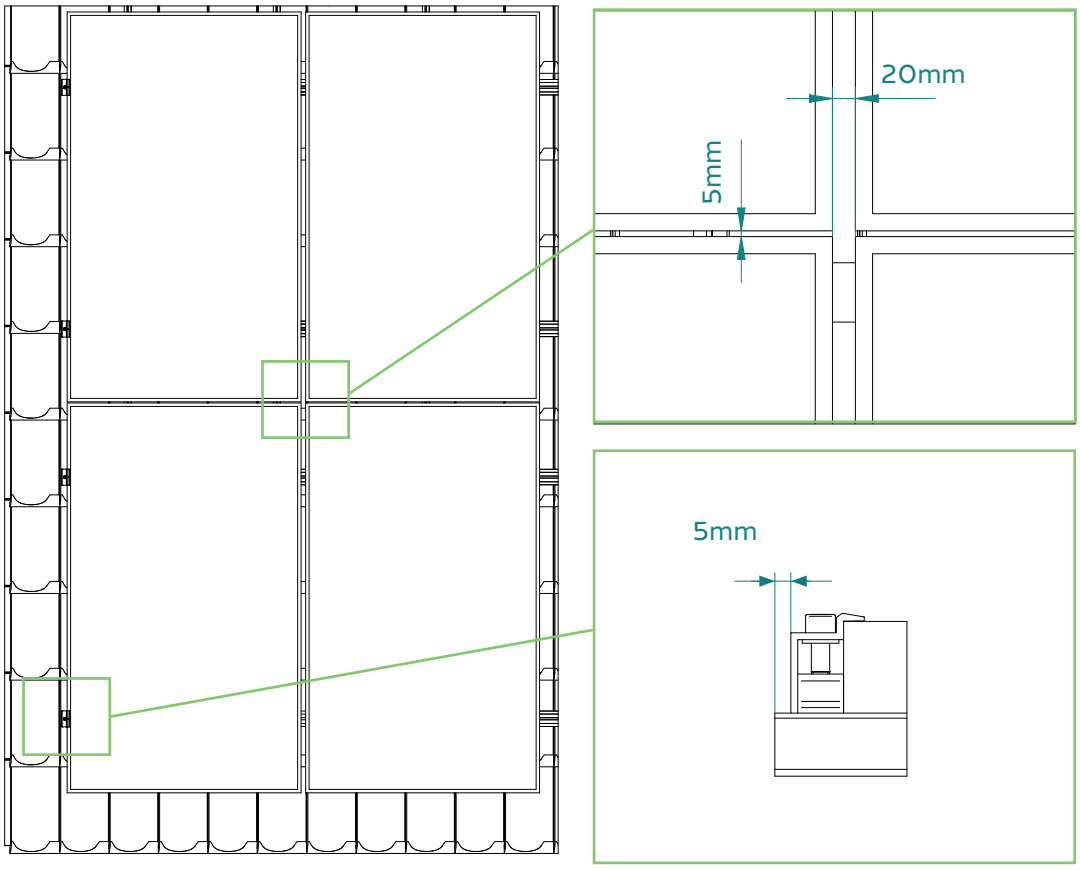
20mm
5mm
5mm

Montage Schneefang

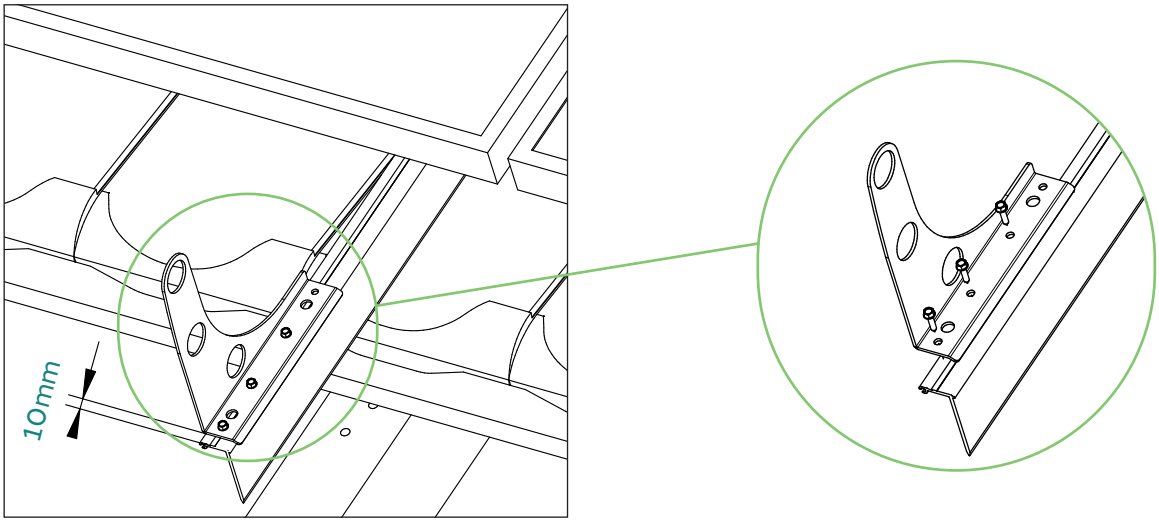

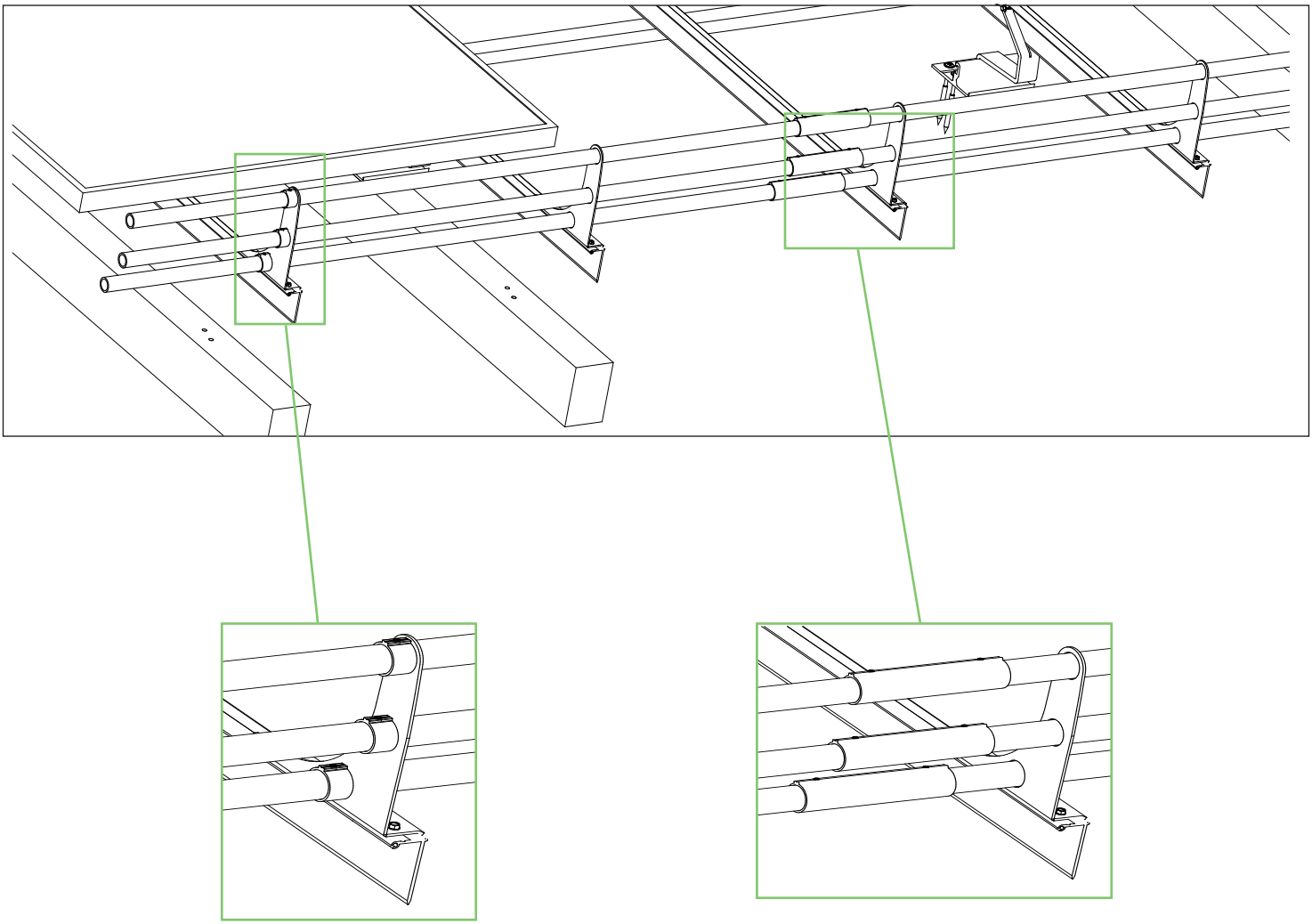

Notizen

Kluge Technik für die Energiewende

Vielen Dank, dass Sie sich für ein SOLTOP System entschieden haben!

Für Anregungen, Fragen oder Verbesserungsvorschläge stehen wir Ihnen gerne zur Verfügung:
Alle Kontaktaden finden sie unter: **www.soltop-energie.ch/kontakt**

SOLTOP Energie AG
St.Gallerstrasse 3
CH-8353 Elgg
T +41 52 397 77 77
info@soltop-energie.ch

SOLTOP Energie SA
Rue des Sablons 8
CH-3960 Sierre
T +41 27 451 13 20
info.fr@soltop-energie.ch

SOLTOP Energie SA
Route du Verney 20 B
CH-1070 Puidoux
T +41 21 946 30 31
info.fr@soltop-energie.ch

SOLTOP Energie GmbH
Lindauer Straße 15
D-88145 Hergatz
T +49 (0)8385 27899 0
info@soltop-energie.eu

V1023