Montageanleitung

Duramont

Trapezdach Short

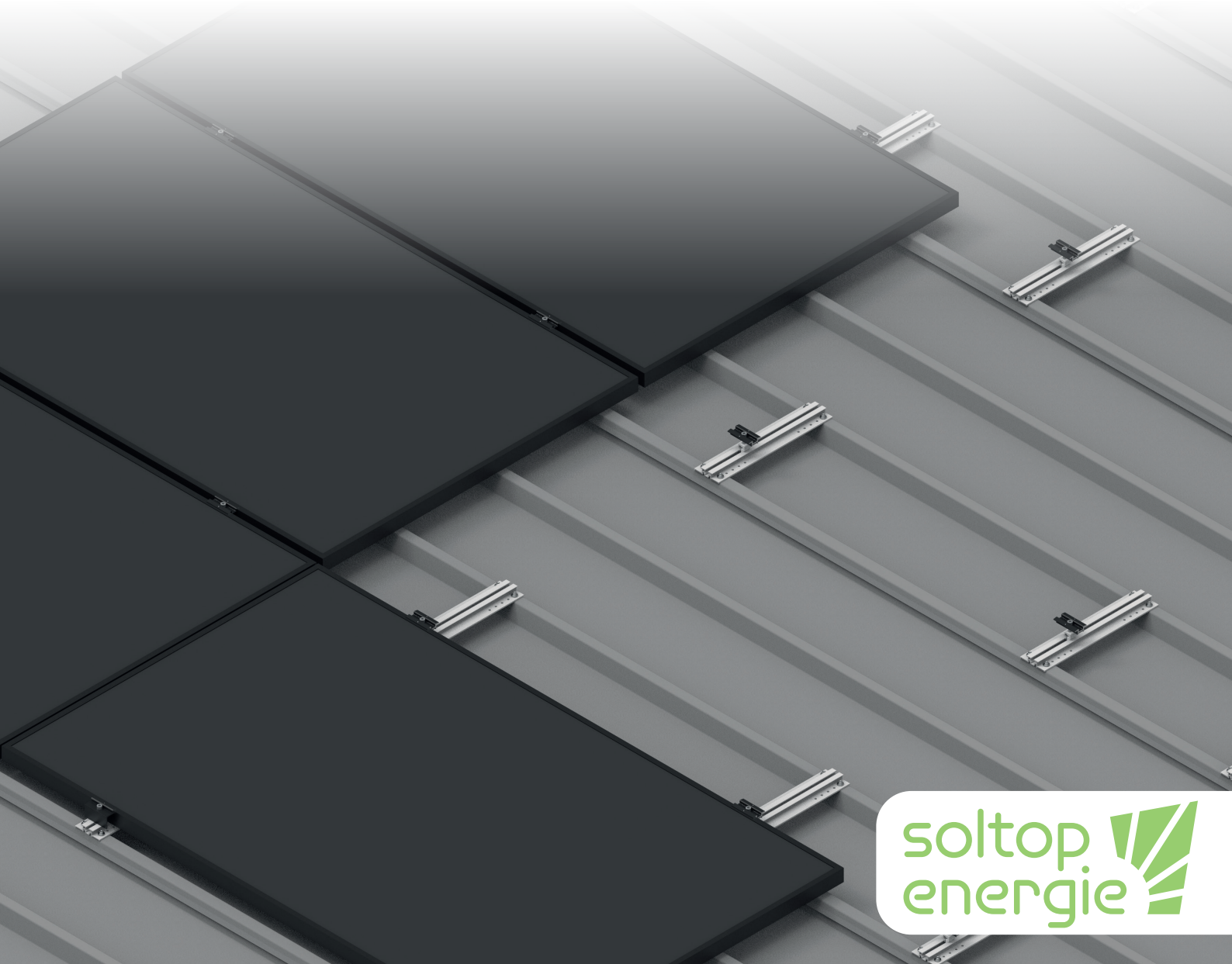

soltop energie

Gültigkeitsbereich der Anleitung
Diese Montageanleitung beschreibt ausschliesslich die Montage des Duramont Montagesystems für Photovoltaikmodule. Für die Installation von anderen Komponenten (Wechselrichter, Monitoring Systemen etc.) verwenden Sie die vom jeweiligen Hersteller mitgelieferten Dokumente.

Statik
Das Montagesystem ist nach den Normen SIA 260 (Tragwerkbelastung) und SIA 261 (Wind- und Schneelast) berechnet. Der Aufbau muss gemäss mitgelieferten Montageplänen und Statikbericht erfolgen. Die Anzahl Befestigungspunkte dürfen nicht verringert werden.

Zielgruppen
Das Duramont Montagesystem darf nur von Personen montiert und in Betrieb genommen werden, die aufgrund ihrer fachlichen Eignung (z.B. Ausbildung oder Tätigkeit) bzw. Erfahrung die vorschriftsgemässe Durchführung gewährleisten können.

Aufbewahrung der Unterlagen
Der Anlagenbetreiber muss sicherstellen, dass diese
Montageanleitung bei Bedarf für die Wartung zur Verfügung steht.

Blitzschutz
Blitzschutz Massnahmen sind durch den Installateur, unter Beizug der dafür zuständigen Fachkräfte, zu planen.

Garantiebestimmungen
Es gelten die zum Zeitpunkt des Kaufs gültigen „Garantiebedingungen für SOLTOP Energie Produkte“ und die „Allgemeinen Verkaufsbedingungen“ der SOLTOP Energie AG, CH-8353 Elgg.

Wartung
Fotovoltaikanlagen sind technische Installationen und bedürfen einer periodischen Kontrolle. Die Firma SOLTOP Energie AG bietet dementsprechende Kontroll- und Wartungsangebote an.

Lieferumfang
Die Lieferung muss unverzüglich nach Erhalt auf Vollständigkeit geprüft werden. Mängelrügen können nur am Liefertag geltend gemacht werden.

Anforderung an das Dach
- Dachkonstruktion muss für die zusätzlich auftretenden Kräfte durch die Photovoltaikanlage ausgelegt sein.
- Die Dacheindeckung muss genügend Haltekraft für die Unterkonstruktion aufweisen.
- Dachneigung bis max. 80°
- Einlegesystem: Bei Dachneigung unterhalb von 12° ist die Verwendung der Modulsicherung Pflicht.
- Zulässige Blechstärke: Aluminium & Stahl Minimum 0.5 mm.
- Minimale Hochsickenbreite: 22 mm
- Erhöhter Korrosionsschutz auf der A- sowie auf der B-Seite des Bleches gemäss DIN 1090-4.

Anforderung an die Montage
- Die Profilstücke müssen plan auf dem Dach aufliegen damit die Dichtigkeit und die thermische Längenausdehnung des Systems gegeben ist.
- Es muss darauf geachtet werden, dass die Module im zulässigen Klemmbereich (vom Modulhersteller freigegeben) geklemmt werden.
- Bei grösseren Anlagen sollten in regelmässigen Abständen von 20m Wartungsgänge eingeplant werden.
- Bei der Montage der Anlage müssen alle Angaben aus dieser Montageanleitung eingehalten werden.
- Für die Montage von «Duramont» dürfen nur die von SOLTOP Energie AG mitgelieferten Bauteile verwendet werden. Bei Verwendung von Fremdartikel kann SOLTOP Energie AG keine Gewähr übernehmen.
- Montagesysteme von SOLTOP Energie AG werden stetig weiterentwickelt und können sich daher laufend ändern, daher sollte stets der aktuelle Stand der Montageanleitung verwendet werden. Download via: https://www.soltop-energie.ch/planungsunterlagen/
- Die Montageanleitung des Modulherstellers gilt es stets zu beachten.
- Der Potentialausgleich innerhalb und zwischen den Modulfeldern muss nach landesspezifischen Vorschriften umgesetzt werden.

Auslegungssoftware my.Soltop

Auslegung:
Die Planung der Photovoltaikanlage wird in der Auslegesoftware my.Soltop vorgenommen. Wenn die Auslegung der SOLTOP Energie AG übernommen werden soll, müssen alle planungsrelevanten Angaben mitgeteilt werden. Für eine unkomplizierte und schnelle Auslegung empfehlen wir allen Kunden die selbstständige Nutzung von my.Soltop. In nur wenigen Schritten planen Sie selbstständig Ihre eigene Anlage und erhalten im Handumdrehen Ihre Offerte.

Statik:
My.Soltop rechnet für jede Anlage eine Statik-Kalkulation und erstellt sogleich einen objektspezifischen Statikbericht. Die Angaben aus dem Statikbericht müssen bei der Montage eingehalten werden.

Ausgabendokumente:
Nach dem Auslegen und Berechnen der Anlage werden folgende Ausgabedokumente von my.Soltop automatisch erstellt:

- Statikbericht
- Modulplan als PDF & DXF
- Montageplan
- Zuschnittpläne von Vertikal- & Horizontalprofilen

Die Angaben auf den Ausgabedokumenten basieren auf den Eingabewerten aus my.Soltop.
Die Masse müssen bauseitig überprüft werden.

Sicherheitshinweise

Arbeitsschutz- und Unfallverhütungsvorschriften sowie die entsprechenden Normen respektive Vorschriften der SUVA sind einzuhalten!

Erläuterung der Piktogramme für die Sicherheitshinweise

Sicherheits-Piktogramme (Warn-Symbole)	Beschreibung
Gefahr; Elektrische Spannung; Heisse Oberfläche; Absturzgefahr	Warnt vor Personenschäden
Vorsicht; Glas (Zerbrechlich); Anleitung lesen; Transport und Lagerung	Warnt vor Sach- und Umweltschäden

Planung, Montage und Inbetriebnahme der Solarstromanlage dürfen nur von qualifiziertem Fachpersonal vorgenommen werden. Eine unsachgemässe Ausführung kann zu Schäden an der Anlage, am Gebäude und zur Gefährdung von Personen führen.

Ausrüstung
Die persönliche Schutzausrüstung (PSA) muss getragen werden.

Absturzgefahr
Bei Arbeiten auf dem Dach sowie beim Auf- und Absteigen besteht Sturzgefahr. Unbedingt die SUVA Unfallverhütungsvorschriften beachten und geeignete Absturzsicherungen verwenden.

Verletzungsgefahr
Durch herabfallende Gegenstände können Personen verletzt werden. Im Gefahrenbereich vor Beginn der Montagearbeiten Absperrungen vornehmen und Personen, die sich in der Nähe aufhalten, warnen. Es sind Grundsätzlich Schutzhandschuhe zu tragen

Werkzeugübersicht

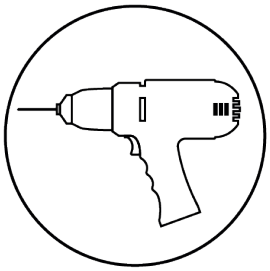

Akkuschrauber

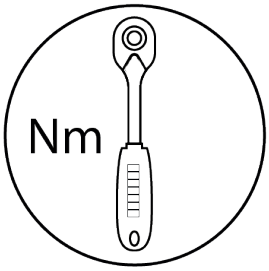

Drehmomentschlüssel

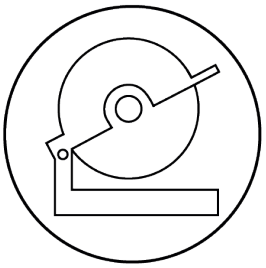

Kappsäge

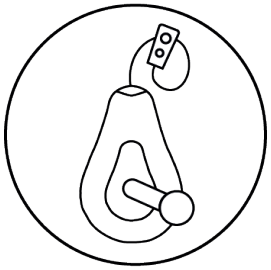

Schlagschnur

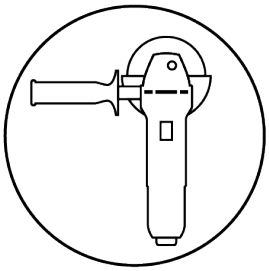

Winkelschleifer

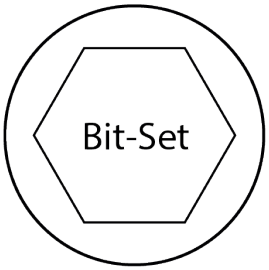

Bit Set

Komponenten Klemmsystem Short

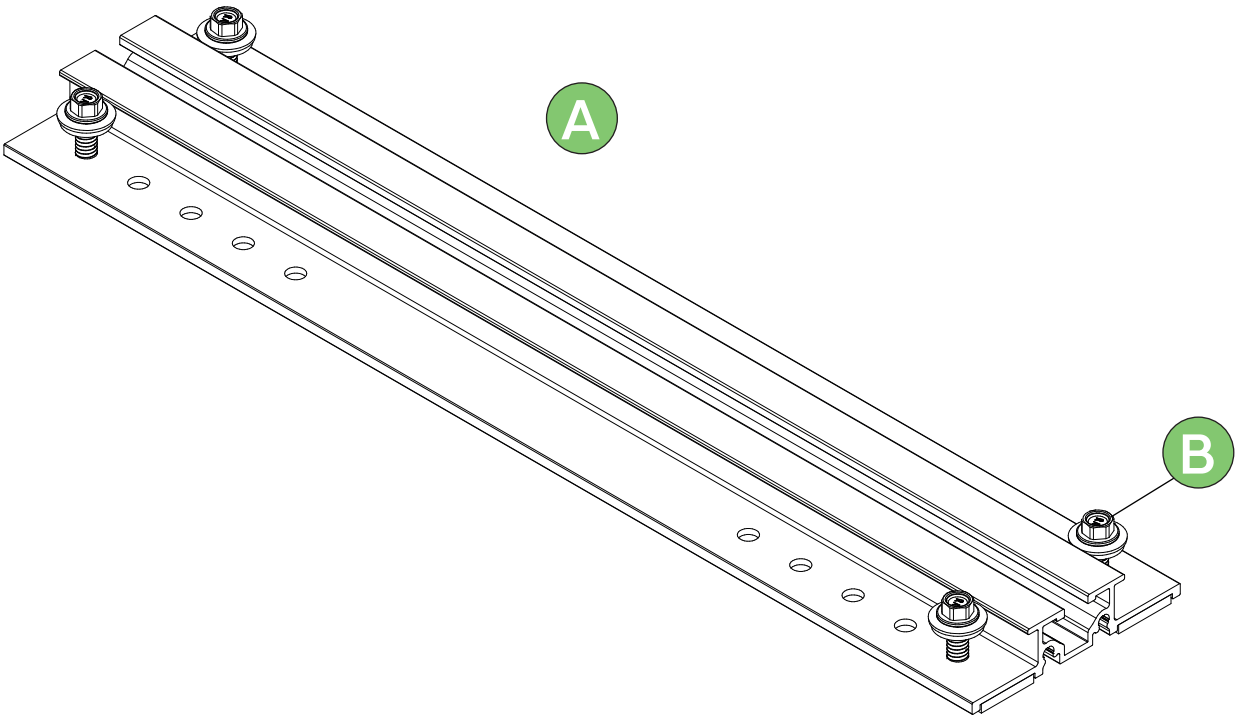

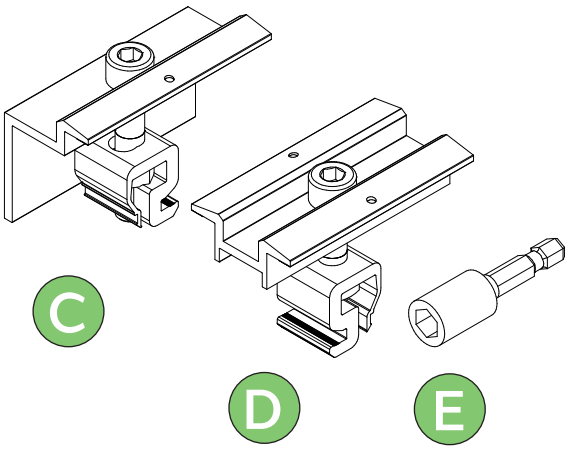

A:	Trapezdach Kurzprofil
B:	Dünnblechschrauben 6x25 mit Dichtscheibe (SW8)
C:	Endklemme
D:	Mittelklemme
E:	Bit Schraubnuss SW08

Übersicht Einlegesystem Short

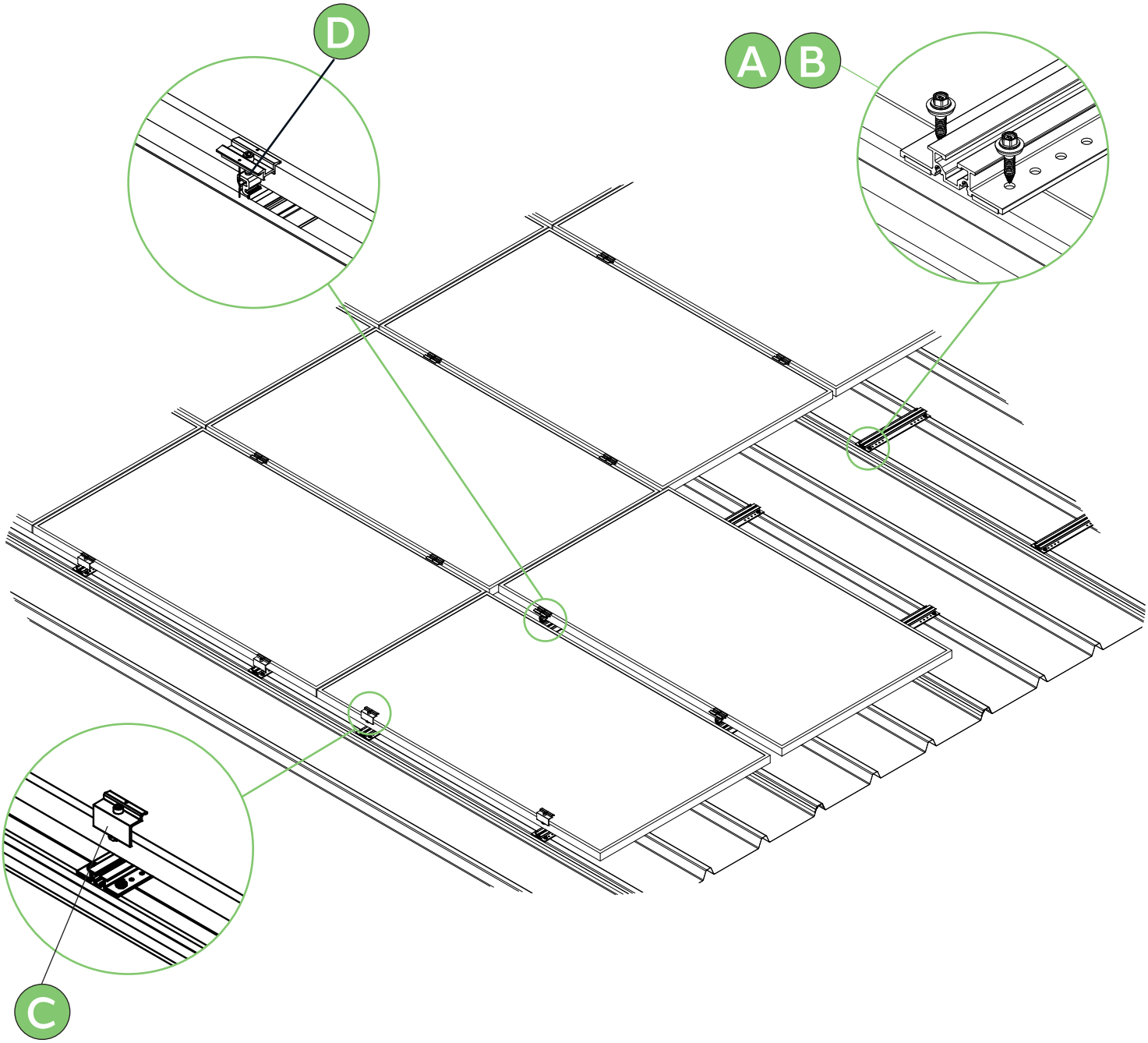

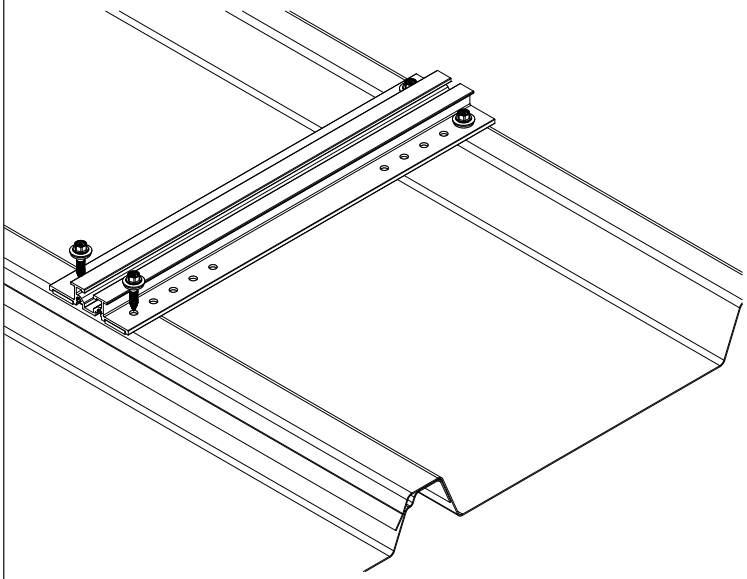

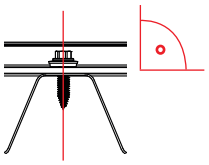

Empfohlenes Anzugsmoment

- bei Stahlunterkonstruktion ca. 3 Nm, unter 0,8 mm Materialstärke 1 Nm

- bei Aluminiumunterkonstruktion ca. 1 Nm, unter 0,8 mm Materialstärke 0,5 Nm

Position Kurzprofile

siehe Montageplan

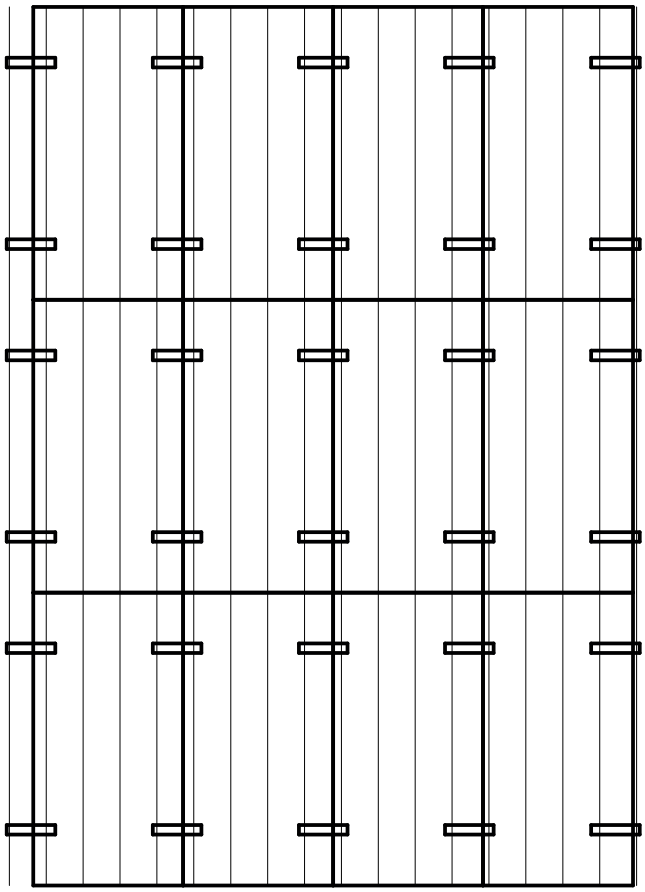

Montage Kurzprofil

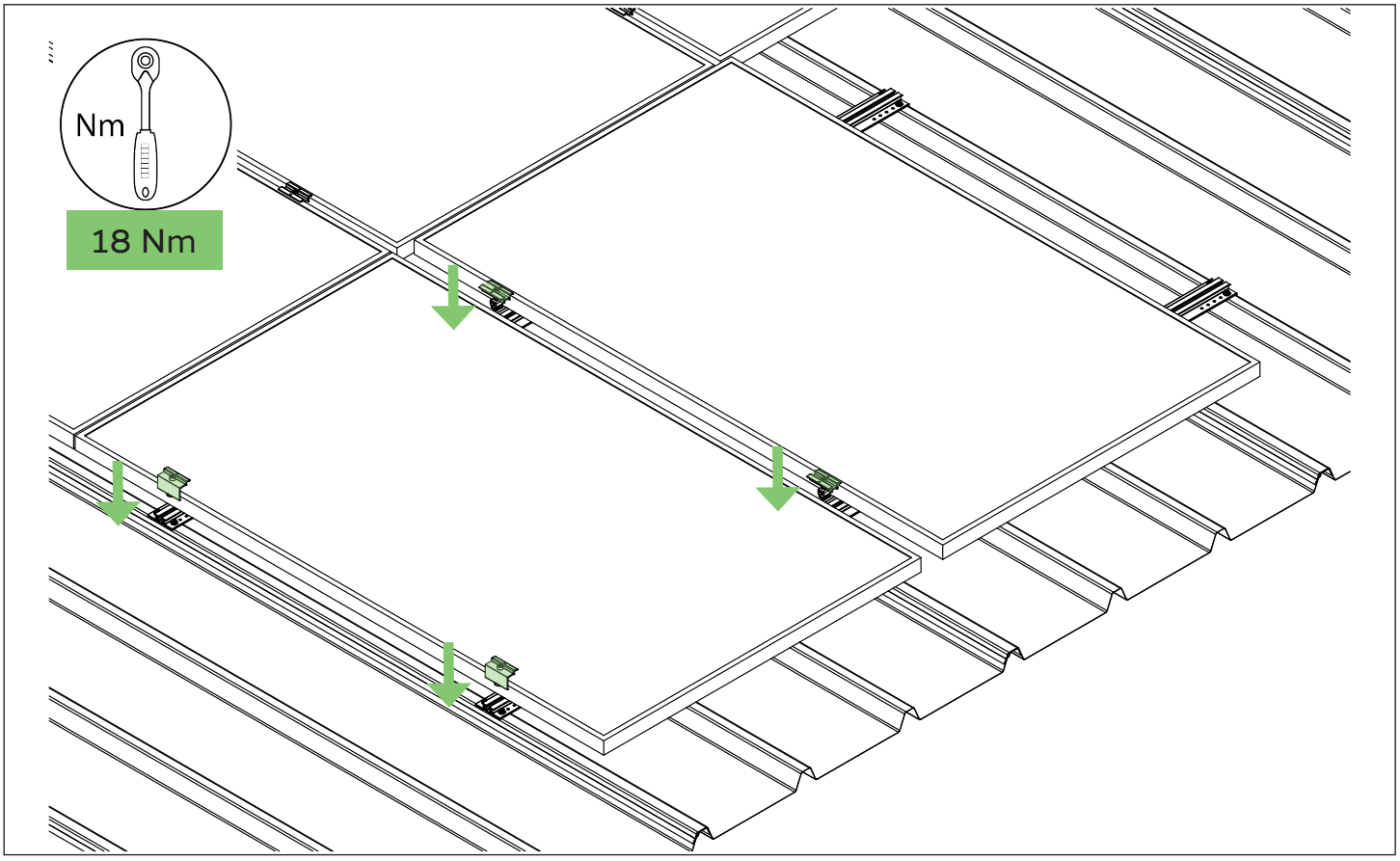

Endklemme

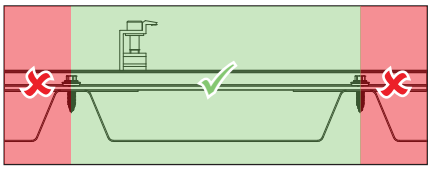

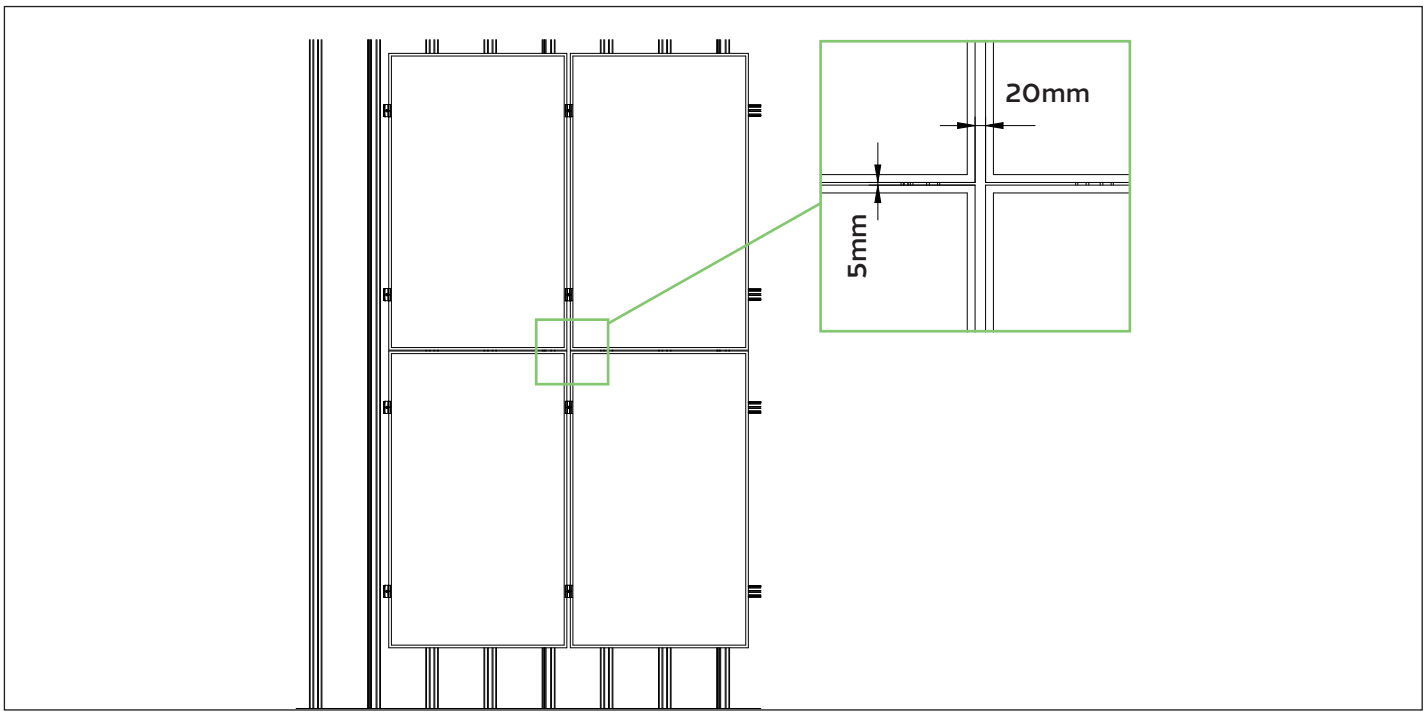

Notizen

Kluge Technik für die Energiewende

Vielen Dank, dass Sie sich für ein SOLTOP System entschieden haben!

Für Anregungen, Fragen oder Verbesserungsvorschläge stehen wir Ihnen gerne zur Verfügung:
Alle Kontaktaden finden sie unter: **www.soltop-energie.ch/kontakt**

SOLTOP Energie AG
St.Gallerstrasse 3
CH-8353 Elgg
T +41 52 397 77 77
info@soltop-energie.ch

SOLTOP Energie SA
Rue des Sablons 8
CH-3960 Sierre
T +41 27 451 13 20
info.fr@soltop-energie.ch

SOLTOP Energie SA
Route du Verney 20 B
CH-1070 Puidoux
T +41 21 946 30 31
info.fr@soltop-energie.ch

SOLTOP Energie GmbH
Lindauer Straße 15
D-88145 Hergatz
T +49 (0)8385 27899 0
info@soltop-energie.eu

V1023